SE HABLA ESPANOL

HDD TOOL CATALOG

VOLUME 9

radius®
TOOLS FOR HDD PROFESSIONALS

CALL, TEXT, CLICK.



Wiemy, że jesteś zajęty. Dlatego dajemy więcej sposobów zamawiania – czy jesteś w środku miasta, czy z dala od wszystkiego. Zadzwoń lub napisz SMS: **855.471.2771.**

Albo zamów online na radiushdd.com. Narzędzia Radius znajdziesz też u dealerów na całym świecie – w Polsce w JLM Polska.

LLAMADA, TEXTO, CLIC.



Sabemos que estás ocupado. Así que te damos más formas de ordenar, ya sea que estes en medio de la cuidad o en media de ninguna parte. Llámanos o envíanos un mensaje de texto al **855.471.2771.**

O haga su pedido en línea en **radiushdd.com.** Incluso puede encontrar herramientas Radius en los distribuidores participantes en todo el mundo.

ZNAJDŹ SZYBKO.

UCHWYTY NAPĘDOWE I ŁĄCZNIKI OCHRONNE 6

ŻERDZIE STARTOWE, EZ CONNECT
I SZYBKOZŁĄCZA 8

ADAPTERY I ŁĄCZNIKI 10

OBUDOWY 17

NARZĘDZIA SKALNE 22

ŚWIDRY I ŁOPATKI 29

ROZWIERTAKI 35

KRĘTLIKI 39

CZĘŚCI I AKCESORIA 41

NAPRAWY 51

RADIUS HDD ŻYJE NARZĘDZIAMI HDD.

Tylko tym się zajmujemy. Choć wielu naszych klientów to szefowie firm, właściciele i kierownicy, my stale pracujemy bezpośrednio z „ludźmi z błota". Od nich zaczęła się nasza firma i na nich zawsze będzie skupiona. Słuchając, obserwując i pracując z operatorami i ekipami HDD, wiemy z pierwszej ręki, co działa, a co nie. Te uwagi – Twoje uwagi – bezpośrednio kształtują naszą działalność. Po ponad dekadzie Radius oferuje profesjonalistom HDD na całym świecie pełną gamę narzędzi najwyższej jakości, z najobszerniejszym katalogiem i stroną internetową w branży. Nadal będziemy pracować z wykonawcami w błocie, słuchać ich i budować najmocniejsze i najbardziej innowacyjne narzędzia. Jesteśmy dumni z każdego wiertacza, który nam zaufał, i każdego dnia ciężko pracujemy, by na to zaufanie zasłużyć.

—Team Radius



ZBUDUJ I ZAMÓW ŁĄCZNIK NA WYMIAR ONLINE.

Zbuduj łącznik już dziś w prostym konfiguratorze online. Dowolne połączenie – Radius dostarczy je następnego dnia dzięki maszynom przeznaczonym do produkcji tego samego dnia.

Lepsze doświadczenie, website do placu budowy.



Radius oferuje profesjonaliście HDD ponad 2000 narzędzi. Ale jednym z najważniejszych narzędzi, z których możesz skorzystać, jest RadiusHDD.com.

UCHWYTY NAPĘDOWE

I ŁĄCZNIKI OCHRONNE

DITCH WITCH® ZGODNE 1-CZĘŚCIOWE UCHWYTY NAPĘDOWE / ŁĄCZNIKI OCHRONNE

Nr części	pasuje do model	Gwint	Długość
953-0029	JT5	1.10 - 5 rura Box	6.5"
953-0030	JT520	1.21 - 6 rura Box	4.75"
953-0031	JT920L / 921	1.41 - 6 rura Box	6.375"
953-0032	JT922	1.30 - 5 grube gwint rura Box	9.5"
953-0218	JT922	1.41 - 6 rura Box	9.5"
953-0033	JT1220 / JT1220M1	1.47 - 4 rura Box	9.875"
953-0034	JT1720 / JT1720M1	1.69 - 6 rura Box	6.375"
953-0035	JT2020M1	1.94 - 4 rura Box	10.875"
953-0036	JT2720	1.94 - 4 rura Box	9.875"
953-0037	JT2720M1	2.11 - 4 rura Box	19.25"
953-0038	JT3020M1	2.11 - 6 rura Box (Square kołnierz)	27.25"
953-0039	JT4020	2.40 - 4 rura Box	9.5"
953-0040	JT4020M1	2.59 - 4 rura Box	20.5"
953-0041	JT7020 / JT8020 / JT100M1	3.27 - 4 rura Box	24.25"
953-0335	JT2720M1	2.11 - 4 rura Box (duży kołnierz)	19.375"
953-0367	JT100	3.27 - 4 rura Box	25.375"
953-0373	JT4020M1	2.59 - 4 rura Box (duży kołnierz)	25.25"
953-0256	JT922	1.66"	25.25"



953-0218



953-0331

DITCH WITCH® ZGODNE UCHWYTY NAPĘDOWE PRZEJŚCIOWE

Nr części	pasuje do model	Gwint	Długość
953-0407	JT922 Box w dół	1.66 Firestick 1 rura (200) (1 pc)	9.9"
953-0456	JT922 Box w dół	1.66 Firestick 1 rura (200) (2 pc)	9.9"
953-0256	JT922 Box w dół	1.66 Firestick 1 rura (200) (1 pc)	10.9"
953-0457	JT922 Box w dół	1.66 Firestick 1 rura (200) (2 pc)	10.9"
953-0413	JT1220 / JT2020 Box w dół	2.06 Firestick 1 rura (400) (1 pc)	10.25"
953-0416	JT1220 / JT2020 Pin w dół	2.06 Firestick 1 rura (400) (1 pc)	11.5"
953-0214	JT2020M1 Box w dół	2.375 Firestick 1 rura (600) (1 pc)	11.25"
953-0403	JT2020M1 Pin w dół	2.375 Firestick 1 rura (600) (2 pc)	11.25"



953-0407

ASTEC® / TORO® / GRUNDODRILL® / UNIVERSAL

Nr części	pasuje do model	Gwint
953-0331	Astec® 1416	1.9" FS1 Pin
953-0370	Astec® 3238	2-3/8' FS1 Pin

INNE ŁĄCZNIKI OCHRONNE

Nr części	pasuje do model	Gwint
953-0378	łącznik łącznik ochronny	2-7/8" IF Box Pin
953-0388	Barbco BD250-TK	3.5" IF Box x Pin



953-0378

KLEJ DO GWINTÓW (EPOKSYD)

Nr części	pasuje do model	Gwint
954-0447	Klej do gwintów Jet-Lok 250	Epoxy Resin / Activator (2 pc)

Precyzyjna obróbka dla precyzyjnej pracy.

Nasze uchwyty napędowe są wykonywane dokładnie według specyfikacji producenta maszyny, ze stopu hartowanego.

DITCH WITCH® ZGODNE PRZEJŚCIOWE ŁĄCZNIKI OCHRONNE

Nr części	pasuje do model	Gwint	Długość
953-0455	JT922	1.66 Firestick 200 Pin x Pin (Pin w dół) przejściówka łącznik łącznik ochronny	7"
953-0017	JT2020M1	2.375 Firestick 600 Box x Pin (Pin w dół) przejściówka łącznik łącznik ochronny	5.5"
953-0415	JT1220 / 2020	2.06 Firestick 400 Box x Pin (Pin w dół) przejściówka łącznik łącznik ochronny	6.25"
953-0421	JT2720M1 / JT3020M1	2.375 Firestick 600 Pin x Pin (Pin w dół) przejściówka łącznik łącznik ochronny	11.25"



953-0455

VERMEER® ZGODNY 2-CZĘŚCIOWY ZESPÓŁ UCHWYTU NAPĘDOWEGO

Nr części	pasuje do model	Gwint	Overall długość
953-0001	D7x11	1.66" Firestick (200)	12.25"
953-0005	D10x15	1.66" Firestick (200)	13.25"
953-0008	D16x20 / D18x22	1.90" Firestick (250)	13.5"
953-0042	D24x26 / D20x22	2.06" Firestick (400)	13.5"
953-0015	D24x40 (Below SN# 383)	2.375" Firestick (600)	14.5"
953-0212	D24x40 (Above SN# 384)	2.375" Firestick (600)	16"
953-0211	D24x40 Series II	2.375" Firestick (600)	18.5"
953-0020	D33x44 / D36x50	2.375" Firestick (650)	16.5"
953-0048	D36x50 Series II	2.625" Firestick (700)	17.5"
953-0475	D40x55	2.625" Firestick (700)	18.5"
953-0270	D60x90	2.875" Firestick (900)	19.7"
953-0026	D50x100 / D55 x 100 / D75x100 / D80x100	3.5" Firestick (800)	20"
953-0195	D100x120 / D100x120 Series II / D100x140	3.5" Firestick (1000)	19.5"
953-0206	D100x120 / D100x120 Series II / D100x14	3.5 FS1 Pin (1000) przewód (wireline)	19.5"



953-0048

VERMEER® ZGODNE UCHWYTY NAPĘDOWE / ŁĄCZNIKI OCHRONNE

Nr części	pasuje do model	Gwint	Shoulder do Shoulder
953-0003	D7x11 / D10x14 / D10x15	1.66" Firestick (200)	4"
953-0004	D7x11 Series II / D9x13 Series II	1.66" Firestick (200)	7"
953-0010	D16x20 / D18x22	1.90" Firestick (250)	4"
953-0011	D16x20 / D20x22	1.90" Firestick (250)	10.14"
953-0044	D18x22 / D20x22 / D24x26	2.06" Firestick (400)	6.5"
953-0046	D20x22 Series II	2.06" Firestick (400)	10.14"
953-0047	D20x22FX Series II (bez kołnierza)	2.06" Firestick (400)	10.14"
953-0473	D23x30	2-3/8" Firestick (600)	10.125"
953-0017	D24x40 (Below Serial # #383)	2.375" Firestick (600)	5.5"
953-0200	D24x40 (od nr seryjnego 384)	2.375" Firestick (600)	7"
953-0019	D24x40 Series II	2.375" Firestick (600)	9.5"
953-0022	D33x44 / D36x50	2.375" Firestick (650)	7.92"
953-0018	D33x44 / D36x50	2.375" Firestick II (602)	8.375"
953-0201	D36x50	2.625" Firestick (700)	8.5"
953-0272	D36x50DR żerdź zewnętrzna	2.625" Firestick (750)	9.5"
953-0474	D40x55	2.625" Firestick (700)	9.5"
953-0025	D50x100	2.875" Firestick (900)	8.3"
953-0271	D60x90	2.875" Firestick (900)	8.5"
953-0028	D50x100 / D55x100 / D75x100 / D80x100	3.5" Firestick (800)	7"
953-0197	D100x120 Series II / D100x140	3.5" Firestick (1000)	7"



953-0004

ŻERDZIE STARTOWE
I SZYBKOZŁĄCZA

KOŁNIERZE

Kołnierze Radius mają autorską warstwę napawania, która zwiększa trwałość i odporność na zużycie. Kołnierz nasuwa się na spłaszczenia żerdzi startowej i chroni gwint przed przekręceniem.

VERMEER® ZGODNE KOŁNIERZE

Nr części	Opis	pasuje do model
953-0057	2 sześciokąt kołnierz z napawanie 1.625" niski profil	D7x11 / D9x13 / D10x14 / D10x15
953-0058	2.5 sześciokąt kołnierz z napawanie 2.125" niski profil	D36x50 do D40x40
953-0364	2.5" sześciokąt kołnierz z węglik zęby i napawanie	D36x50 do D40x40
953-0396	2" sześciokąt kołnierz z węglik zęby i napawanie	D7x11 / D9x13 / D10x14 / D10x15
953-0275	sześciokąt kołnierz, Quickfire 300 zgodny z napawanie	D7x11 / D9x13 / D10x14 / D10x15
953-0276	sześciokąt kołnierz, Quickfire 400 zgodny z napawanie	D36x50 do D40x40
953-0277	sześciokąt kołnierz, Quickfire 460 zgodny z napawanie	D36x50 / D36x50 Series II / D40x55
953-0397	sześciokąt kołnierz, Quickfire 300 zgodny w/ węglik zęby & napawanie	D7x11 / D9x13 / D10x14 / D10x15
953-0398	sześciokąt kołnierz, Quickfire 400 zgodny w/ węglik zęby & napawanie	D36x50 do D40x40
953-0399	sześciokąt kołnierz, Quickfire 460 zgodny w/ węglik zęby & napawanie	D36x50 / D36x50 Series II / D40x55



953-0057

DITCH WITCH® ZGODNE KOŁNIERZE OŚMIOKĄTNE

Nr części	Opis	pasuje do model
953-0070	1.5 ośmiokąt kołnierz EZ2 z napawanie	JT520 / JT5
953-0071	2 ośmiokąt kołnierz EZ2 z napawanie	JT920 / JT920L / JT922 / JT10
953-0072	2.25 ośmiokąt kołnierz EZ3 z napawanie	JT1220
953-0073	2.5 ośmiokąt kołnierz EZ2 z napawanie	JT1720 / JT2020M1 / JT2720 / JT2720M1 / JT24
953-0074	2.75 ośmiokąt kołnierz EZ3 z napawanie	JT3020 Mach1 / AT2720M1 / AT3020M1 / JT25
953-0075	3 ośmiokąt kołnierz EZ2 z napawanie	JT4020 / JT4020M1
953-0258	4.125 ośmiokąt kołnierz z napawanie	JT7020 / JT8020 / JT100
953-0220	2.75 ośmiokąt kołnierz EZ2 z napawanie	JT2720M1 / JT25
953-0400	3 ośmiokąt kołnierz EZ2 z węglik zęby & napawanie	JT4020 / JT4020M1
953-0541	2.5" ośmiokąt Collars EZ2 z węglik zęby & napawanie	JT1720 / JT2020M1 / JT2720 / JT2720M1 / JT24



953-0073

ŻERDZIE STARTOWE

Żerdzie startowe dają połączenie bez dokręcania – bezpieczne i łatwe mocowanie narzędzi wiertniczych i rozwiertaków.

VERMEER® ZGODNE ŻERDZIE STARTOWE

Nr części	Opis	pasuje do model
953-0055	1.625" niski profil Box x Firestick 200 (1.66) Box	D7x11 / D9x13 / D10x14 / D10x15
953-0051	2.125" niski profil Box x Firestick 250 (1.90) Box	D16x20
953-0052	2.125" niski profil Box x Firestick 400 (2.06) Box	D18x22 / D20x22 / D24x26
953-0191	2.125" niski profil Box x Firestick 600 (2.375) Box	D24x40
953-0050	2.125" niski profil Box x Firestick 602 (2.375) Box	D33x44 / D36x50
953-0053	2.125" niski profil Box x Firestick 650 (2.375) Box	D33x44 / D36x50
953-0054	2.125" niski profil Box x Firestick 700 (2.625) Box	D36x50
953-0215	2.125" niski profil Box x 2.375" Firestick 600 Pin 22.5" OAL	24x40 / JT25
953-0264	2.125" niski profil Box x 2.375" Firestick 600 Pin 22.5" OAL	JT20 / JT25
953-0278	1.66" Firestick 200 Box x Quickfire 300 zgodny Box	D7x11 / D10x14 / D10x15
953-0279	1.90" Firestick 250 Box x Quickfire 400 zgodny Box	D16x20
953-0280	2.06" Firestick 400 Box x Quickfire 400 zgodny Box	D18x22 / D20x22 / D24x26
953-0281	2.375" Firestick 600 Box x Quickfire 400 zgodny Box	D24x40



953-0055

VERMEER® ZGODNE ŻERDZIE STARTOWE (CIĄG DALSZY)

Nr części	Opis	pasuje do model
953-0282	2.375" Firestick 600 Box x Quickfire 460 zgodny Box	D24x40
953-0283	2.375" Firestick 650 Box x Quickfire 460 zgodny Box	D36x50
953-0284	2.625" Firestick 700 Box x Quickfire 460 zgodny Box	D36x50
953-0438	2.625" niski profil Box x Firestick 400 (2.06) Pin	JT1220/20x22

ZGODNE SZYBKOZŁĄCZA

Nr części	Opis	pasuje do model
953-0221	2.125 niski profil Box x 1.94 – 4 Ditch Witch Pin	JT2020
953-0253	2.125 niski profil Box x 2.11 – 4 Ditch Witch Pin	JT2720M1 / JT3020M1
953-0401	2.75" EZ2 Pin x 2.375" Firestick 600 Pin	JT25 / JT2720M1
953-0406	1.31-6 EZ2 Pin, 1.1–5 DW rura Pin	JT5
953-0553	2.375" Firestick 600 / 2.25 MEZ3 Pin	JT25
953-0565	2.00-6 EZ2 Pin x 2-3/8"FS1 Pin	JT20 / JT20/20

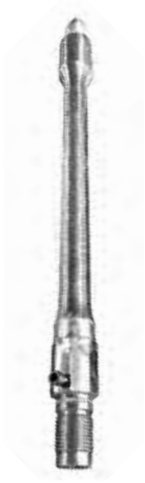

953-0401

DITCH WITCH® ZGODNE SZYBKOZŁĄCZA

Nr części	Opis	pasuje do model
953-0059	1.21 M / 1.31 M EZ2	JT5 / JT520
953-0060	1.41 M / 1.63 M EZ2	JT920 / JT920L / JT922 / JT921
953-0061	1.3 M / 1.63 M EZ2	JT922 grube
953-0062	1.47 M / 1.88 M EZ3	JT1220
953-0063	1.69 M / 2.0 M EZ2	JT1720
953-0064	1.94 M / 2.0 M EZ2	JT2020
953-0065	1.94 M / 2.0 M EZ2	JT2720
953-0066	2.11 M / 2.25 M EZ2	JT2720 Mach 1
953-0067	2.11 M / 2.0 M EZ2	JT2720 Mach 1
953-0068	2.11 M / 2.25 M EZ3	JT3020 Mach 1
953-0069	2.59 M / 2.63 M EZ2	JT4020 Mach 1
953-0241	2.77 M / 2.25 M EZ3	JT2720AT / JT3020AT
953-0234	2.40 M / 2.63 M EZ2	JT4020
953-0287	3.27 M / 3.5 M EZ	JT7020 / JT8020 / JT100M1
953-0406	1.10 M / 1.31 M EZ2	JT5
953-0401	2.375" FS1 (600) / 2.25 M EZ2	JT25
953-0552	1.76 M / 2.0 M EZ2	JT24
953-0554	2.10 M / 2.63 M EZ2 Pin	JT40
953-0556	2.46-4 M / 2.85 M EZ2 Pin	JT60



953-0059

ŻERDZIE ELASTYCZNE DIRECT CONNECT

Nr części	Opis	pasuje do model
953-0589	2-3/8" Reg Pin x VM Firestick 600 Pin	JT20 - 20/20
953-0588	2-7/8" Reg Pin x 2.10 DW Pin	JT40
953-0587	2-3/8" Reg Pin x 2.10 DW Pin	JT40
953-0586	2-3/8" Reg Pin x 2.11 DW Pin	JT27/20 - JT30/20
953-0585	2" IF Pin x 1.30 DW Pin	JT922
953-0582	600 Firestick PxP x 24" S do S	JT20 - JT20/20
953-0584	2-3/8" Reg Pin x 1.76-4 DW Pin	JT24

ADAPTERY & SUBS

OFERUJEMY WIĘCEJ ADAPTERÓW I ŁĄCZNIKÓW PRZEJŚCIOWYCH NIŻ KTOKOLWIEK

DITCH WITCH® ZGODNE ADAPTERY

Nr części	Opis	pasuje do model
953-0302	1.66" Firestick Pin x 1.31"-6 EZ2 Box	JT520 / JT5
953-0303	1.66 Firestick Pin x 1.21 -6 rura Pin	JT520 / JT5
953-0301	1.66 Firestick Pin x 1.30 -5 DW rura Pin	JT922
953-0353	1.94-4 DW Pin x 2.0-6 EZ2 Box	JT1720 / JT1720M1 / JT2020M1 / JT2720
953-0259	1.94-4 DW Pin x 2.25-6 EZ3 Box	JT3020M1
953-0437	1.94-4 DW Pin x 1.69-6 Dw rura Pin	JT1720 / 1720M1
953-0570	2" IF Pin x Hawkeye 275 Pin	DW
953-0562	2 IF Pin x 1.10 - 5 rura Pin	JT5
953-0076	2 IF Pin x 1.21 -6 rura Pin	JT520 / JT5
953-0077	2 IF Pin x 1.41 -6 rura Pin	JT920 / JT920L / JT921 / JT922
953-0078	2 IF Pin x 1.47 -4 rura Pin	JT1220 Mach 1
953-0079	2 IF Pin x 1.69 -6 rura Pin	JT1720 / JT1720 Mach 1
953-0080	2 IF Pin x 1.94 -4 rura Pin	JT2020 Mach 1 / JT2720
953-0081	2 IF Pin x 2.11 -4 rura Pin	JT2720 Mach 1 / JT3020 Mach 1
953-0082	2" IF Pin x 1.31"-6 EZ2 Box	JT520 / JT5
953-0083	2" IF Pin x 1.63"-6 EZ2 Box	JT920 / JT920L / JT921 / JT922
953-0084	2" IF Pin x 1.88"-6 EZ3 Box	JT1220 Mach 1
953-0085	2" IF Pin x 2"-6 EZ2 Box	JT1720 / JT1720 Mach 1 / JT2020 Mach 1 / JT2720
953-0086	2" IF Pin x 2.25"-6 EZ2 Box	JT2720 Mach 1
953-0479	2" IF Pin x 1.30" rura Pin (922 grube)	
953-0087	2" IF Pin x 2.25"-6 EZ3 Box	JT3020 Mach 1
953-0592	2.77" sześciokąt x 2.36" sześciokąt AT	DW
953-0568	2.375" Reg Pin x Hawkeye 350 Pin	DW
953-0088	2.375 Reg Pin x 1.69 -6 rura Pin	JT1720 / JT1720 Mach 1
953-0089	2.375 Reg Pin x 1.94 -4 rura Pin	JT2020 Mach 1 / JT2720
953-0090	2.375 Reg Pin x 2.11 -4 rura Pin	JT2720 Mach 1 / JT3020 Mach 1
953-0091	2.375 Reg Pin x 2.4 -4 rura Pin	JT4020
953-0092	2.375 Reg Pin x 2.59 -4 rura Pin	JT4020 Mach 1
953-0093	2.375" Reg Pin x 2"-6 EZ2 Box	JT1720 / JT1720 Mach 1 / JT2020 Mach 1 / JT2720
953-0094	2.375" Reg Pin x 2.25"-6 EZ2 Box	JT2720 Mach 1
953-0095	2.375" Reg Pin x 2.25"-6 EZ3 Box	JT3020 Mach 1
953-0096	2.375" Reg Pin x 2.63"-6 EZ2 Box	JT4020 / JT4020 Mach 1 / AT2720 / AT3020
953-0319	2.375" Reg Pin x 2.77"-4 AT Pin	2720AT / 3020AT
953-0229	2.375" Reg Pin x 1.47-4 Pin	JT1220
953-0216	ŁĄCZNIK 2.375 Reg Pin x 1.88 EZ3 DW Box	JT1220
953-0490	2.375" Reg Pin x 2.95" DW AT rura Pin	AT40
953-0532	2.375" Reg Pin x 2.10" DW Pin	AT40
953-0584	2.375" Reg Pin x 1.76" -4 Pin	JT24
953-0535	2.375" Reg Pin x 3.25" DW AT Pin	
953-0219	ŁĄCZNIK 2.375 Reg Pin x 1.63 EZ2 DW Box	JT920 / JT920L / JT921 / JT922
953-0236	ŁĄCZNIK 2.375 Reg Pin x 2.59-4 DW Box	JT4020 / 4020M1
953-0097	2.875 Reg Pin x 2.11 -4 rura Pin	JT2720 Mach 1 / JT3020 Mach 1
953-0098	2.875" Reg Pin x 2.4"-4 rura Pin	JT4020
953-0099	2.875" Reg Pin x 2.59"-4 rura Pin	JT4020 Mach 1
953-0100	2.875" Reg Pin x 3.27"-4 rura Pin	JT7020 / JT8020 / JT100



953-0303



953-0088



953-0236

DITCH WITCH® ZGODNE ADAPTERY (CIĄG DALSZY)

Nr części	Opis	pasuje do model
953-0101	2.875" Reg Pin x 2.25"-6 EZ2 Box	JT2720 Mach 1
953-0102	2.875" Reg Pin x 2.25"-6 EZ3 Box	JT3020 Mach 1
953-0103	2.875" Reg Pin x 2.63"-6 EZ2 Box	JT4020 / JT4020 Mach 1
953-0255	2.875" Reg Pin x 3.5" Firestick 802 Pin	JT7020 / JT8020 / JT100M1
953-0316	2.875" Reg Pin x 3.25"-4 AT Pin	JT4020AT
953-0317	2.875" Reg Pin x 3.44"-4 AT Pin	AT100
953-0318	2.875" Reg Pin x 2.77"-4 AT Pin	2720AT / 3020AT
953-0491	2.875" Reg Pin x 2.95" AT rura Pin	AT40
953-0534	2.875" Reg Pin x 2.10" Pin	JT40
953-0507	2.875" Reg Pin x 2.46-4 Pin	JT60
953-0238	ŁĄCZNIK - 2.875" Reg Pin	2.875" IF Box
953-0104	3.5" IF Pin x 3.27"-4 rura Pin	JT7020 / JT8020 / JT100
953-0295	3.5" Reg Pin x 2.59"-4 DW Pin	JT4020 / JT4020M1
953-0296	3.5" Reg Pin x 3.27"-4 DW Pin	JT7020 / JT8020 / JT100M1
953-0297	3.5" Reg Pin x 2.63"-6 EZ2 Box	JT4020 / JT4020M1
953-0311	3.5" Reg Pin x 2.11"-4 DW Pin	JT3020M1
953-0312	3.5" Reg Pin x 3.5"-6 EZ2 Box	JT7020 / JT8020 / JT100M1
953-0313	3.5" Reg Pin x 3.25"-4 AT Pin	JT4020AT
953-0314	3.5" Reg Pin x 3.44"-4 AT Pin	AT100
953-0315	3.5" Reg Pin x 2.77"-4 AT Pin	2720AT / 3020AT
953-0228	2" IF Pin	20K ciągnący ucho
953-0223	2.375" Reg Pin	30K ciągnący ucho
953-0459	2.375" Reg Pin	30K ciągnący ucho, 1.25" Wide zaczep
953-0555	2.875" Reg Pin x 2.85" EZ2 Box	JT60
953-0405	2.375" Reg Pin x 2.375" Firestick 900 Pin	JT24 / JT25
953-0262	2.375" Reg Pin x Quickfire 400 zgodny Pin	D16x20, D18x22, D20x22, D23x30, D24x26, D24x40
953-0288	2.375" Reg Pin x Quickfire 460 zgodny Pin	D24x40, D36x50, 40x55
953-0354	2.375" Firestick 600 Pin x Quickfire 400 zgodny Pin	D16x20, D18x22, D20x22, D23x30, D24x26, D24x40
953-0355	2.375" Firestick 600 Pin x Quickfire 460 zgodny Pin	D24x40, D36x50, 40x55
953-0248	2.875" Reg Pin	50K ciągnący ucho
953-0460	2.875" Reg Pin	50K ciągnący ucho, 1.25" Wide zaczep
953-0358	3.5" Firestick (800) Box	50K ciągnący ucho
953-0356	3.5" Reg Pin	100K Pull zaczep
953-0357	3.5" IF Pin	100K Pull zaczep
953-0369	2.59-4 DW Pin	2.125" niski profil Pin
953-0342	6.625" Reg Box	4.5" Reg Pin
953-0360	2.875" IF Box x 2.625" Firestick 700 Pin	(700) 4.25" OD, 6.5" S do S
953-0361	2.875" IF Box x 3.5" Firestick 800 Pin	(800) 4.25" OD, 6.5" S do S
953-0362	2.875" IF Box x 2.875" Firestick 900 Pin	(900) 4.25" OD, 6.5" S do S
953-0363	2.875" IF Box x 3.5" Firestick 1000 Pin	(1000) 4.25" OD, 6.5" S do S
953-0374	6.625" Full Hole Box x 5.5" Full Hole Pin	5.5" Full Hole Pin, 16" między kołnierzami
953-0375	5.5" Full Hole Box x 5.5" Full Hole Pin	14" S do S, 7.5" OD


953-0311


953-0248

ADAPTERY & SUBS

CIĄG DALSZY

VERMEER® ZGODNE ADAPTERY

Nr części	Opis	pasuje do model
953-0222	1.94" Ditch Witch Pin x 2.125" niski profil Pin 14" OAL	D16x20 do D36x50
953-0105	2" IF Pin x 1.66" Firestick® 200 Box	D6x6 / D7x11 / D9x13 / D10x15
953-0106	2" IF Pin x 1.90" Firestick 250 Box	D16x20 / D18x22
953-0107	2" IF Pin x 2.06" Firestick 400 Box	D20x22 / D24x26
953-0108	2" IF Pin x 2.375" Firestick 600 Box	D24x40 / D24x40 II / D40x40
953-0109	2" IF Pin x 1.625" niski profil Pin	D6x6 / D9x13 / D10x15
953-0110	2" IF Pin x 2.125" niski profil Pin	D16x20 Thru D36x50
953-0210	2" IF Pin x 2.375" Firestick 650 Box	DD33x44 / DD36x50
953-0343	łącznik 2" IF Pin	RM16 Pin (QF 460 zgodny)
953-0289	łącznik 2" IF Pin	RM13 PIN (QF 300 zgodny)
953-0290	łącznik 2" IF Pin	RM14 Pin (QF 400 zgodny)
953-0590	2.375" Reg Pin x 1.66" Firestick 200 Box	D6x6 / D9x13 / D10x15
953-0550	2.125" LPT Slip Over x 2.375" Reg Box, 9" OAL	
953-0513	2.375" Reg Pin x RM13 Pin	
953-0111	2.375" Reg Pin x 1.66" Firestick 200 Box	D6x6 / D9x13 / D10x15
953-0112	2.375" Reg Pin x 1.90" Firestick 250 Box	D16x20 / D18x22
953-0113	2.375" Reg Pin x 2.06" Firestick 400 Box	D20x22 / 24x26
953-0114	2.375" Reg Pin x 2.375" Firestick 600 Box	D24x40 / D24x40 II / D40x40
953-0405	2.375" Reg Pin x 2.375" Firestick 600 Pin	D24x40 / D24x40 II / D40x40
953-0115	2.375" Reg Pin x 2.375" Firestick 650 Box	D36x50
953-0116	2.375" Reg Pin x 2.625" Firestick 700 Box	D36x50
953-0117	2.375" Reg Pin x 1.625" niski profil Pin	D6x6 / D9x13 / D10x15
953-0118	2.375" Reg Pin x 2.125" niski profil Pin	D16x20 Thru D36x50
953-0231	2.375" Reg Pin x 3.5" Firestick 800 Box	D50x100 / D80x100 / D80x120 / D100x120
953-0505	3.5" Firestick (800) Box x 3.5" Firestock 800 Box	
953-0254	2.375" Reg Pin x 2.875" Firestick 900 Box	D50x100
953-0344	2.375" Firestick 600 Pin x 2.125" niski profil Pin	D16x20 do D36x50
953-0436	2.375" Firestick 600 Pin x 2.06" Firestick 400 Box	D20x22 / D24x26
953-0262	łącznik 2.375" Reg Pin	RM14 Pin (QF 400 zgodny)
953-0288	łącznik 2.375" Reg Pin	RM16 PIN (QF 460 zgodny)
953-0354	łącznik 2.375" Firestick 600 x RM13	RM14 Pin (QF 400 zgodny)
953-0355	łącznik 2.375" Firestick 600 x RM16	RM16 Pin (QF 460 zgodny)
953-0119	2.875" Reg Pin x 2.375" Firestick 600 Box	D24x40 / D24x40 Series II / D40x40
953-0120	2.875" Reg Pin x 2.875" Firestick 900 Box	D50x100
953-0121	2.875" Reg Pin x 3.5" Firestick 800 Box	D50x100 / D80x100 / D80x120 /D100x120
953-0122	2.875" Reg Pin x 2.375" Firestick 650 Box	D36x50
953-0511	2.875" IF Pin x 3.5" Firestick 1000 Box	
953-0123	2.875" Reg Pin x 2.625" Firestick 700 Box	D36x50
953-0124	2-7/8" Pin x FS1000 box	D100x120
953-0125	2.125" niski profil Pin	D16x20 Thru D36x50
953-0250	2.875" Reg Pin x 3.5" Firestick 802 Box	D80x100 / D100x120 / D50x100 / D80x120
953-0291	łącznik 2.875" Reg Pin	RM14 Pin (QF 400 zgodny)
953-0292	łącznik 2.875" Reg Pin	RM16 Pin (QF 460 zgodny)
953-0126	3.5" IF Pin x 3.5" Firestick 800 Box	D50x100 / D80x100 / D100x120
953-0127	3.5" IF Pin x 3.5" Firestick 1000 Box	D100x120
953-0298	3.5" Reg Pin x 2.875" Firestick 900 Box	D50x100 / D60x90
953-0299	3.5" Reg Pin x 3.5" Firestick 800 Box	D50x100 / D80x100 / D100x120



953-0106



953-0405



953-0120



953-0126

VERMEER® ZGODNE ADAPTERY (CIĄG DALSZY)

Nr części	Opis	pasuje do model
953-0300	3.5" Reg Pin x 3.5" Firestick 1000 Box	D100x120
953-0294	3.5" Reg Pin x Quickfire 460 zgodny Pin	RM16 Pin (QF 460 zgodny)
953-0480	3.5" Firestick 1000 Box x 100k Pull zaczep	
953-0514	3.5" Firestick 1000 Pin x 3.5" Firestick 800 Box	
953-0505	3.5" Firestick 1 800 Box x 3.5" Firestick 1 800 Box	
953-0522	3.5" Reg Pin x 3.5" Firestick 1000 Pin	
953-0516	3.5" Firestick 1000 Pin x 3.5" Firestick 1000 Pin	
953-0516	3.5" Firestick 1000 Box x 3.5" Firestick 800 Pin	

API ADAPTERY

Nr części	Opis	pasuje do model
953-0537	2.875" Reg Box, Ø4" x 2.375" Reg Pin	
953-0452	2.875" Reg Pin x 3.5" Reg Box, 12" OAL	
953-0477	3.5" Reg Pin x 3.5" IF Box	

ZESPÓŁ PRZEJŚCIOWY AT32 NA AT30

Nr części	Opis	pasuje do model
953-0593	AT32 do AT30 przejściówka zespół	

SERIA 2700 – ZŁĄCZA

DITCH WITCH® SERIA 2700 – ZŁĄCZA DO ŻERDZI

Nr części	Opis	Połączenie	pasuje do model
953-0076	2" IF Pin x 1.21"-6 rura Pin	Ditch Witch	JT5 / JT 520
953-0077	2" IF Pin x 1.41"-6 rura Pin	Ditch Witch	JT 920 / JT 920L / JT 921 / JT 922
953-0078	2" IF Pin x 1.47"-4 rura Pin	Ditch Witch	JT1220 Mach 1
953-0079	2" IF Pin x 1.69"-6 rura Pin	Ditch Witch	JT 1720 / JT 1720 Mach 1
953-0080	2" IF Pin x 1.94"-4 rura Pin	Ditch Witch	JT 2020 Mach 1 / JT 2720
953-0081	2" IF Pin x 2.11"-4 DW Pin	Ditch Witch	JT2720M1 / JT3020M1


953-0079

DITCH WITCH® SERIA 2700 – ZŁĄCZA EZ

Nr części	Opis	Połączenie	pasuje do model
953-0082	2" IF Pin x 1.31"-6 EZ2 Box	Ditch Witch	JT5 / JT520
953-0083	2" IF Pin x 1.63"-6 EZ2 Box	Ditch Witch	JT920 / JT920L / JT921 / JT922
953-0084	2" IF Pin x 1.88"-6 EZ3 Box	Ditch Witch	JT1220 Mach 1
953-0085	2" IF Pin x 2"-6 EZ2 Box	Ditch Witch	JT1720 / JT1720 Mach 1 / JT2020 Mach 1 / JT2720
953-0086	2" IF Pin x 2.25"-6 EZ2 Box	Ditch Witch	JT2720 Mach 1
953-0087	2" IF Pin x 2.25"-6 EZ3 Box	Ditch Witch	JT3020 Mach 1


953-0084

ADAPTERY & SUBS
CIĄG DALSZY

VERMEER® SERIA 2700 – ZŁĄCZA DO ŻERDZI

Nr części	Opis	Połączenie	pasuje do model
953-0105	2" IF Pin x 1.66" Firestick 200 Box	Vermeer	D6x6 / D9x13 / D10x15 / D7x11
953-0106	2" IF Pin x 1.90" Firestick 250 Box	Vermeer	D16x20 / D18x22
953-0107	2" IF Pin x 2.06" Firestick 400 Box	Vermeer	D20x22 / D24x26
953-0108	2" IF Pin x 2.375" Firestick 600 Box	Vermeer	D24x40 / D24X40 II / D40x40



953-0105

VERMEER® SERIA 2700 – SZYBKOZŁĄCZA

Nr części	Opis	Połączenie	pasuje do model
953-0109	2" IF Pin x 1.625" niski profil Pin	Vermeer	D6x6 / D7x11 / D9x13 / D10x15
953-0110	2" IF Pin x 2.125" niski profil Pin	Vermeer	D16x20 do D36x50



953-0109

SERIA 3000 – ZŁĄCZA

SERIA 3000 – ZŁĄCZA DO ŻERDZI

Nr części	Opis	Połączenie	pasuje do model
953-0131	3" R-Box x 2.375" API REG Box	API	

DITCH WITCH® SERIA 3000 – ZŁĄCZA

Nr części	Opis	Połączenie	pasuje do model
953-0149	3" R-Box x 1.47"-4 rura Pin	Ditch Witch	JT1220 Mach 1
953-0153	3" R-Box x 1.94"-4 rura Pin	Ditch Witch	JT2020M1 / JT27420

DITCH WITCH® SERIA 3000 – ZŁĄCZA EZ

Nr części	Opis	Połączenie	pasuje do model
953-0150	3" R-Box x 1.88"-6 EZ3 Box	Ditch Witch	JT1220 Mach 1
953-0151	3" R-Box x 2"-6 EZ2 Box	Ditch Witch	JT1720 / JT2020M1 / JT2720
953-0152	3" R-Box x 2.25"-6 EZ2 Box	Ditch Witch	JT2720M1

VERMEER® SERIA 3000 – ZŁĄCZA DO ŻERDZI

Nr części	Opis	Połączenie	pasuje do model
953-0169	3" R-Box x 1.90" Firestick 250 Box	Vermeer	D16x20 / D18x22
953-0170	3" R-Box x 2.06" Firestick 400 Box	Vermeer	D20x22 / D24x26
953-0167	3" R-Box x 2.375" Firestick 600 Box	Vermeer	D24x40 / D24X40 II / D40x40

VERMEER® SERIA 3000 – SZYBKOZŁĄCZA

Nr części	Opis	Połączenie	pasuje do model
953-0168	3" R-Box x 2.125" niski profil Pin	Vermeer	D16x20 Thru D36x50
953-0193	Radius łącznik - 3.0" R-BOX	Vermeer	RM14 Pin (QF 400 zgodny)



953-0168

SERIA 3500 – ZŁĄCZA DO ŻERDZI

Nr części	Opis	Połączenie	pasuje do model
953-0133	3.5" R-Box x 2.375" API Reg Box	API	



953-0133

DITCH WITCH® SERIA 3500 – ZŁĄCZA DO ŻERDZI

Nr części	Opis	Połączenie	pasuje do model
953-0157	3.5" R-Box x 2.11"-4 rura Pin	Ditch Witch	JT2720M1 / JT3020M1
953-0159	3.5" R-Box x 2.40"-4 rura Pin	Ditch Witch	JT4020
953-0161	3.5" R-Box x 2.59"-4 rura Pin	Ditch Witch	JT4020M1
953-0194	3.5" R-Box x 2.59"-4 rura Box	Ditch Witch	JT4020M1
953-0162	3.5" R-Box x 2.77"-4 rura Pin	Ditch Witch	JT2720AT / JT3020AT

DITCH WITCH® SERIA 3500 – ZŁĄCZA EZ DO ŻERDZI

Nr części	Opis	Połączenie	pasuje do model
953-0158	3.5" R-Box x 2"-6 EZ2 Box	Ditch Witch	JT2720
953-0154	3.5" R-Box x 2.25"-6 EZ2 Box	Ditch Witch	JT2720M1
953-0160	3.5" R-Box x 2.25"-6 EZ3 Box	Ditch Witch	JT3020M1
953-0155	3.5" R-Box x 2.63"-6 EZ2 Box	Ditch Witch	JT4020 / JT4020M1



953-0158

VERMEER® SERIA 3500 – ZŁĄCZA DO ŻERDZI

Nr części	Opis	Połączenie	pasuje do model
953-0171	3.5" R-Box x 2.375" Firestick 600 Box	Vermeer	D24x40 / D24X40 II / D40x40
953-0174	3.5" R-Box x 2.375" Firestick 650 Box	Vermeer	D36x50
953-0192	3.5" R-Box x 2.625" Firestick 700 Box	Vermeer	D36x50
953-0173	3.5" R-Box x 2.875" Firestick 900 Box	Vermeer	D50x100
953-0251	3.5" R-Box x 2.375" Firestick 600 (12" OAL)	Vermeer	D24x40 / D24x40 Series II / D40x40
953-0252	3.5" R-Box x 2.625" Firestick 700 (12" OAL)	Vermeer	D36x50 / D36x50 Series II

VERMEER® SERIA 3500 – SZYBKOZŁĄCZA

Nr części	Opis	Połączenie	pasuje do model
953-0172	3.5" R-Box x 2.125" niski profil Pin	Vermeer	D16x20 do D36x50
953-0249	3.5" R-Box x Quickfire 400 zgodny Pin	Vermeer	RM14 Pin (QF 400 zgodny)
953-0307	3.5" R-Box x Quickfire 460 zgodny Pin	Vermeer	RM16 Pin (QF 460 zgodny)



953-0172

MIŁA I SZYBKA OBSŁUGA – BYŁEM W KROPCE, POTRZEBOWAŁEM PRZEWODU DO OTWORU I DOSTARCZYLI.

RICKY THARP II

ADAPTERY & SUBS
CIĄG DALSZY

SERIA 4500 – ZŁĄCZA

SERIA 4500 – ZŁĄCZA DO ŻERDZI

Nr części	Opis	Połączenie	pasuje do model
953-0139	4.5" R-Box x 2.875" API Reg rura Box	API	
953-0137	4.5" R-Box x 2.875" IF rura Box	IF	DD6 / DD10
953-0138	4.5" R-Box x 3.5" IF rura Box	IF	



953-0139

DITCH WITCH® SERIA 4500 – ZŁĄCZA DO ŻERDZI

Nr części	Opis	Połączenie	pasuje do model
953-0186	4.5" R-Box x 2.59"-4 rura Pin	Ditch Witch	JT4020M1
953-0187	4.5" R-Box x 3.25"-4 rura Pin	Ditch Witch	AT4020
953-0213	Radius łącznik - 4.5" R-Box DW 3.27 Box	Ditch Witch	JT7020 / JT8020 / JT100
953-0558	4.5" R-Box x 2.46"-4 Pin	Ditch Witch	JT40

VERMEER® SERIA 4500 – ZŁĄCZA DO ŻERDZI

Nr części	Opis	Połączenie	pasuje do model
953-0177	4.5" R-Box x 2.875" Firestick 900 Box	Vermeer	D50x100
953-0175	4.5" R-Box x 3.5" Firestick 800 Box	Vermeer	D50x100
953-0176	4.5" R-Box x 3.5" Firestick 900 Box	Vermeer	D80x100 / 100x120
953-0239	4.5" R-Box x 3.5" Firestick 1000 Box	Vermeer	D100x120 / D100x140



953-0176

SERIA 5000 – ZŁĄCZA

SERIA 5000 – ZŁĄCZA DO ŻERDZI

Nr części	Opis	Połączenie	pasuje do model
953-0142	5" R-Box x 3.5" IF rura Box	IF	
953-0178	5" R-Box x 3.5" Firestick 800 Box	Vermeer	D80x100 / 100x120
953-0184	5" R-Box x 3.5" Firestick 900 Box	Vermeer	D80x100 / 100x120
953-0182	5" R-Box 3.5" Firestick 1000 Box	Vermeer	D100x120 / D100x140
953-0561	5" R-Box x 3.27"-4 Pin	Ditch Witch	JT7020 / JT8020 / JT100

SERIA 6500 – ZŁĄCZA

SERIA 6500 – ZŁĄCZA DO ŻERDZI

Nr części	Opis	Połączenie
953-0144	6" R-Box x 4.5" IF rura Box	IF

OBUDOWY

NAJMOCNIEJSZA I NAJBARDZIEJ UNIWERSALNA OBUDOWA.

Nic nie dorówna obudowie Radius.

Nasze obudowy są budowane według wyższych standardów niż cokolwiek innego na rynku. Tylko Radius chroni sondę wyjątkowym mechanizmem blokady pokrywy, który pewnie trzyma przez całe wiercenie.



skalny obudowy



Box x Box sonda obudowa



ładowana od czoła sonda obudowa

UNDERGROUND MAGNETIC OBUDOWY

Nr części	Opis	Diam.	Połączenie	Electronics	Klasa wiertnicy
951-3502	3500 Series podziemny magnetyczny	3.5"	2.375" Reg Box x 3500 R-Pin	15" & 19" Digitrak®, Subsite® 86 Series, 15" & 18" podziemny Magnetics	24-44K
951-4502	4500 Series podziemny magnetyczny End Load, Hi-Flo	4.5"	2.875" Reg Box x 2.875" IF Box	15" & 19" Digitrak®, Subsite® 86 Series, 15" & 18" podziemny Magnetics	40-100K
951-5002	5000 Series podziemny magnetyczny End Load, Hi-Flo	5"	3.5" IF Box x 3.5" Reg Box	15" & 19" Digitrak® & 15",18",19" & 24" podziemny Magnetics	100-250K
951-6502	6500 Series podziemny magnetyczny End Load, Hi-Flo	6.5"	4.5" IF Box x 4.5" Reg Box	15" & 19" Digitrak® & 15",18",19" & 24" podziemny Magnetics	250-600K

SKALNE OBUDOWY

Nr części	Opis	Diam.	Połączenie	Electronics	Klasa wiertnic
951-2750	2700 Series	2.75"	2" IF Box x Box	15" Digitrak	6-14K
951-2751	2700 Series	2.75"	2" IF Box x Box	Subsite 86 Series	6-14K
951-3000	3000 Series	3.25"	2" IF Box x 3000 Radius Pin	15" Digitrak & Subsite 86 Series	15-22K
951-3500	3500 Series	3.5"	2.375" Reg Box x 3500 Radius Pin	15" & 19" Digitrak & Subsite 86 Series	24-44K
951-3510	3500 Series-High Flow	3.5"	2.375" Reg Box x 3500 Radius Pin	15" & 19" Digitrak & Subsite 86 Series	24-44K
951-3505	3500 Series-High Flow	3.5"	2" IF Box x 3500 Radius Pin	15" & 19" Digitrak & Subsite 86 Series	24-44K
951-4500	4500 Series-High Flow	4.5"	2.875" Reg Box x 4500 Radius Pin	15" & 19" Digitrak & Subsite 86 Series	40-100K
951-5000	5000 Series-High Flow	5"	3.5" Reg Box x 5000 Radius Pin	15" & 19" Digitrak & Subsite 86 Series	100-250K
951-6500	6500 Series-High Flow	6.5"	4.5" Reg Box x 6500 Radius Pin	15" & 19" Digitrak & Subsite 86 Series	250-600K

KAŻDEMU, KTO PYTA O NARZĘDZIA, MÓWIĘ: DZWOŃ DO RADIUS. MAJĄ
NAJLEPSZE NARZĘDZIA W NAJLEPSZEJ CENIE I DOSTARCZĄ JE W MNIEJ NIŻ 36 GODZIN.
TAK TRZYMAJCIE.

CHRIS SPEARMAN

OBUDOWY

CIĄG DALSZY

SONDE OBUDOWY

BOX X BOX

Obudowa sondy Radius mufa x mufa daje niezrównaną elastyczność połączeń i narzędzi – idealna do średnich i twardych gruntów, z typową dla Radius trwałością.

Nr części	Opis	Diam.	Połączenie	Electronics	Klasa wiertnic
951-2750	2700 Series skalny obudowa	2.75"	2" IF Box x Box	15" Digitrak	6-14K
951-2751	2700 Series skalny obudowa	2.75"	2" IF Box x Box	Subsite 86 Series	6-14K
951-3020	3000 Series skalny obudowa	3"	2" IF Box x Box	Subsite 86 Series	15-22K
951-3030	3000 Series skalny obudowa	3.25"	2" IF Box do Box (DCI)	Digitrak 15"	15-22K
951-3040	3000 Series skalny obudowa	3"	2" IF Box x Box	Universal	15-22K
951-3520	3500 Series skalny obudowa	3.5"	2.375" API Reg Box do Box (Subsite)	Subsite 86 Series	24-44K
951-3530	3500 Series skalny obudowa	3.5"	2.375" API Reg Box do Box (DCI)	Digitrak 15"	24-44K
951-3540	3500 Series skalny obudowa	3.5"	2.375" Reg Box x 2.375" Reg Box	Universal	24-44k
951-4520	4500 Series skalny obudowa	4.25"	2.875" API Reg Box do Box (Subsite)	Subsite 86 Series	50-100K
951-4530	4500 Series skalny obudowa	4.25"	2.875" API Reg Box do Box (DCI)	Digitrak 15"	50-100K
951-4540	4500 Series skalny obudowa	4.25"	2.875" Reg Box x 2.875" Reg Box	Universal	40-100K

END LOAD

Tylko Radius oferuje obudowy ładowane z boku z opatentowanym małym oknem. Wiertacze, którzy tracili godziny na wydłubywanie sondy z obudowy ładowanej od czoła, wiedzą dlaczego.

Nr części	Opis	Diam.	Połączenie	Electronics	Klasa wiertnic
951-4501	obudowa ładowana od czoła (DCI)	4.5"	2.875" IF Box x 2.875" Reg Box	DCI 15 & 19"	50-100K
951-5001	obudowa ładowana od czoła (DCI)	5"	3.5" IF Box x 3.5" Reg Box	DCI 15 & 19"	100-250K
951-6501	obudowa ładowana od czoła (DCI)	6.5"	4.5" IF Box x 4.5" Reg Box	DCI 15 & 19"	250K-600K
951-7001	obudowa ładowana od czoła (DCI)	7.25"	DS55 Box x 4.5" Reg Box	DCI 15 & 19"	350K-600K
951-8001	obudowa ładowana od czoła (DCI)	9"	DS55 Box x 4.5" Reg Box	DCI 15 & 19"	440K-1M

RIG COMPATABILITY

Vermeer® Ditch Witch®

Series	pasuje do Vermeer® model
2700	D7x11 / D7x11 Series II / D9x13 Series II / D10x14 / D10x15
3000	D16x20 / D16x20 Series II / D18x22 / D20x22 / D20x22 Series II / D20x22 FX
3500	D24x40A / D24x40 Series II / D33x44 / D36x50 / D36x50 Series II
4500	D50x100A / D60x90 / D80x100 Series II / D100x120 / D100x120 Series II / D100x140
5000	D100x120 / D100x120 Series II / D100x140
6500	D330x500 / D500x500

Series	pasuje do Ditch Witch® model
2700	JT920 / JT920L / JT921 / JT922 / JT1220
3000	JT1220 Mach1 / JT1720 / JT1720 Mach1 / JT2020 Mach1
3500	JT25 / JT2720 / 2720M1 / AT2720 / JT3020M1 / AT3020 / JT4020 / JT4020M1 / JT4020M1
4500	JT7020 Mach1 / JT8020 Mach1 / JT100 / AT100
5000	JT100 / AT100

Radius Quality Rocks. Even In The grunt.

Obudowy Radius do gruntu są budowane według tych samych wysokich standardów co cała oferta Radius. Tanio nie znaczy dobrze. Tylko Radius chroni sondę wyjątkowym mechanizmem blokady pokrywy, który zapewnia pełną i pewną ochronę elektroniki. Wymienna końcówka pozwala łatwo połączyć się z dowolną żerdzią lub szybkozłączem.

VERMEER® OBUDOWY DO GRUNTU



952-0002

(WSZYSTKIE OBUDOWY DO GRUNTU ZGODNE Z VERMEER: SONDY DCI DIGITRAK 15")

Nr części	Diam.	rozstaw śrub	Połączenie	pasuje do model
952-0002	2.5"	6 śruba (.5"-13)	2" IF Box gwint	D7x11 / D7x11 Series II / D9x13 Series II / D10x14 / D10x15
952-0003	2.75"	6 śruba (.5"-13)	2" IF Box gwint	D16x20 / D16x20 Series II / D18x22 / D20x22 / D20x22 Series II / D20x22 FX
952-0124	3"	6 śruba (.5"-13)	2.375" Firestick I Box	D16x20 / D16x20 Series II / D18x22 D20x22 / D20x22 Series I
952-0005	3.25"	6 śruba (.5"-13)	2.375" API Reg Box	D24x40A / D24x40 Series II / D33x44 / D36x50 / D36x50 Series II
952-0125	3.25"	6 śruba (.5"-13)	2.375" Firestick I Box	D24x40 / D24x40 Series II / D33x44 / D36x50
952-0006	4.25"	6 śruba (.625"-11)	2.875" API Reg Box	D50x100A / D60x90 / D80x100 Series II / D100x120 / D100x120 Series II / D100x140
952-0135	4.5"	6 śruba (.75" - 10)	3.5" Reg Box (DCI)	D100x120, D100x140
952-0198	2.25"	5 śruba (.375-11)	2" IF Box gwint	D6x6

DITCH WITCH® OBUDOWY DO GRUNTU



952-0190

(WSZYSTKIE OBUDOWY DO GRUNTU ZGODNE Z DITCH WITCH: SONDY SUBSITE SERII 86)

*Pasuje do mini sondy DW 88B

Nr części	Diam.	rozstaw śrub	Połączenie	pasuje do model
952-0008	2.5"	5 śruba (12mm)	2" IF Box gwint	JT920 / JT920L / JT921 / JT922
952-0009	2.75"	5 śruba (12mm)	2" IF Box gwint	JT920 / JT920L / JT921 / JT922 / JT1220 Mach1 / JT1720 / JT1720 Mach1 / JT2020 Mach1
952-0010	3"	5 śruba (12mm)	1.94-4 Ditch Witch rura Box	JT1220 Mach1 / JT1720 / JT1720 Mach1 / JT2020 Mach1
952-0011	3.25"	6 śruba (16mm)	2.375" API Reg Box	JT25 / JT2720 / JT2720 Mach1 / AT2720 Mach1 / JT3020 Mach1 / AT3020 Mach1 / JT4020 / JT4020 Mach1 / AT4020
952-0012	4.25"	6 śruba (20mm)	2.875" API Reg Box	JT7020 Mach1 / JT8020 Mach1 / JT100 / AT100
952-0190	2.25"	3 śruba (12mm)	2" IF Box gwint	JT5 / JT520
952-0199	2.25"	3 śruba (12mm)	2" IF Box gwint	JT5 / JT520

ZADZWOŃ, KLIKNIJ, NAPISZ.

Pomożemy znaleźć to, czego potrzebujesz, wtedy, gdy potrzebujesz.

radius

EKSPERCI OD NARZĘDZI

GDY WSZYSTKO MUSI SIĘ UDAĆ.

NIKT NIE MA WIĘCEJ MOŻLIWOŚCI I ROZWIĄZAŃ NIŻ RADIUS.

• Świdry trójgryzowe, PDC i skalne offset • Obudowy do systemów walk-over i wireline • Pełne wyposażenie do przewodu i połączeń • Wynajem i sprzedaż silników wgłębnych • Rolki do rur • Narzędzia niemagnetyczne, adaptery i monele • Poszerzacze i skalne rozwiertaki PDC • Szeroki wybór standardowych rozwiertaków

(Winged, Paddle, Barrel)

• Narzędzia ratunkowe, kosze i narzędzia pościgowe • Żerdzie (nowe i używane) • Płuczki, dodatki i sita wibracyjne • Środki ochrony i BHP • Łączniki i adaptery przejściowe • Logistyka i wsparcie na placu budowy

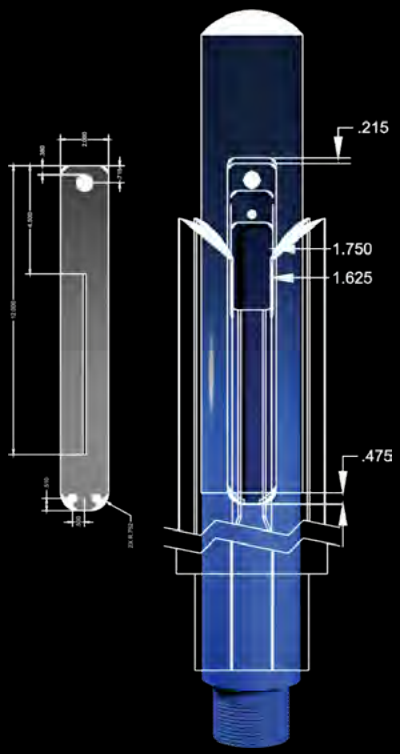

WIĘCEJ INFORMACJI: JLM POLSKA, TEL. +48 22 770 80 14

EKSPERCI OD NARZĘDZI MAX

MAXI RTS

YOU PUT IT ON PAPER

DOSTARCZYMY NA BUDOWĘ



NARZĘDZIA SKALNE

KONTROLOWANE CIĘCIE, NIEZRÓWNANA TRWAŁOŚĆ.

ŚWIDRY SKALNE

Nasze najbardziej uniwersalne narzędzie daje lepsze sterowanie i kontrolę w każdym gruncie, także w luźnej i litej skale. W połączeniu z naszym opatentowanym adapterem do wciągania Hot Shot to jeden z najpopularniejszych świdrów na rynku.

ZĘBY WĘGLIKOWE

Konkurencja wciska zęby, a Radius je lutuje. Dzięki temu stosujemy większe węgliki, które lepiej rozdrabniają urobek, więc łatwiej wypływa z otworu. To także lepsza ochrona i większa trwałość narzędzia.

CIĘCIE W OSI

Nasz wkręcany świder leży w osi żerdzi i obudowy, co ogranicza drgania przenoszone na żerdź i daje lepszą kontrolę.

POWIĘKSZONE TRZONKI ZĘBÓW

Szersze u podstawy zębów – większa wytrzymałość i trwałość przy trudnych przewiertach.

WZMOCNIONA KORONA POMOCNICZA

Korona pomocnicza podpiera zęby tnące w trudnych warunkach, ograniczając uszkodzenia i zużycie gniazd zębów.

WIĘCEJ WĘGLIKA WOLFRAMU

Doświadczeni wiertacze wiedzą, gdzie świder zużywa się najszybciej. Radius dodaje tam węglik, co wydłuża życie narzędzia i utrzymuje potrzebną kontrolę.

ZAGŁĘBIONE OTWORY PŁUCZKOWE

Inni umieszczają otwory na czole tnącym, gdzie łatwo się zatykają lub ścierają; nasze zagłębione otwory są w środku świdra, co zmniejsza ryzyko zatkania i trwałego uszkodzenia.

TYLNA NAKŁADKA ŚCIERNA

Podniesiona nakładka ścierna Radius trzyma zęby „w cięciu" – lepsza kontrola i sterowanie. Nakładka z węglikami dodatkowo rozdrabnia urobek, więc łatwiej go wypłukać, a otwór jest czystszy.

OTWORY DO WYBIJANIA

W każdym rozmiarze świdra Radius otwory do wybijania mają najwyżej cal długości. Łatwiej wymienić zużyte i złamane zęby.

STANDARDOWE GWINTY API

Łatwe połączenie zarówno z naszymi opatentowanymi obudowami skalnymi, jak i z innymi obudowami sond na rynku.

ZGODNOŚĆ ZE STANDARDOWYMI ZĘBAMI

Świdry Radius są zaprojektowane do standardowych zębów koparek łańcuchowych, więc wymiana jest wygodniejsza i tańsza.



ADAPTER DO WCIĄGANIA

HOT SHOT

Z opatentowanym adapterem Hot Shot nie tracisz czasu na zdejmowanie świdra przed wciąganiem. Przykręć Hot Shot i gotowe.



NR CZĘŚCI: seria 3000: 954-0020 /
3500 Series: 954-0021 / 4500 Series: 954-0297

ŚWIDRY SKALNE (CIĄG DALSZY)

Nr części	średnica	Połączenie gwintowe	Cut średnica	Klasa wiertnicy
950-2750	2750 Series skalny świder	2" IF Pin	4"	7-12K
950-3000	3000 Series skalny świder	2" IF Pin	5"	12-22K
950-3500	3500 Series skalny świder	2.375" Reg Pin	6"	24-40K
950-4500	4500 Series skalny świder	2.875" Reg Pin	7"	50-100K
950-5000	5000 Series skalny świder	3.5" Reg Pin	8"	100-250K
950-5001	5000 Series skalny świder	3.5" IF Pin	8"	100-250K
950-6500	6500 Series skalny świder	4.5" Reg Pin	10"	250-600K
950-8000	8000 Series skalny świder	6.625" Reg Pin	14"	Over 600K
950-8002	8000 Series skalny świder	4.5" Reg Pin	14"	Over 600K

RIG COMPATABILITY

Vermeer® Ditch Witch® American Auger®

Nr części	pasuje do Vermeer® model
950-2750	D7x11 / D7x11 Series II / D9x13 Series II / D10x14 / D10x15
950-3000	D16x20 / D16x20 Series II / D18x22 / D20x22 / D20x22 Series II / D20x22 FX
950-3500	D24x40A / D24x40 Series II / D33x44 / D36x50 / D36x50 Series II
950-4500	D50x100A / D60x90 / D80x100 Series II / D100x120 / D100x120 Series II / D100x140
950-5000	D100x120 / D100x120 Series II / D100x140
950-6500	D330x500 / D500x500
950-8000	D750x900 / D1000x900 / D1320x900
950-8001	D750x900 / D1000x900 / D1320x900
950-8002	D750x900 / D1000x900 / D1320x900
950-8003	D750x900 / D1000x900 / D1320x900
950-8004	D750x900 / D1000x900 / D1320x900

Nr części	pasuje do Ditch Witch® model
950-2750	JT920 / JT920L / JT921 / JT922
950-3000	JT1220 Mach1 / JT1720 / JT1720 Mach1 / JT2020 Mach1
950-3500	JT25 / JT2720 / 2720M1 / AT2720 / JT3020M1 / AT3020 / JT4020 / JT4020M1 / AT4020
950-4500	JT7020 Mach1 / JT8020 Mach1 / JT100 / AT100
950-5000	JT100 / AT100

Nr części	Pasuje do American Augers® model
950-4500	DD-6
950-5000	DD-10 / DD-220 / DD-220T
950-6500	DD-440 / DD-440T
950-8000	DD-625 / DD-1100 / DD-1100RS
950-8001	DD-625 / DD-1100 / DD-1100RS
950-8002	DD-625 / DD-1100 / DD-1100RS
950-8003	DD-625 / DD-1100 / DD-1100RS
950-8004	DD-625 / DD-1100 / DD-1100RS



TAKING OUR GAME TO THE NEXT LEVEL

OD WIERCENIA DO ROZWIERCANIA
Te same narzędzia Radius Hot Shot w nowym zastosowaniu.

Quick Change, nadłopatka.

Tak jak rozwiertak Over-Bit, nasz Over-Blade skraca czas i zmniejsza miejsce potrzebne do rozpoczęcia rozwiercania. Załóż Over-Blade na łopatkę i dokręć śrubę – nie trzeba zdejmować narzędzi pilotowych.

RADIUS® ROZWIERTAK OVER-BLADE

Rozwiertak Over-Blade pozwala szybciej wprowadzić rurę w wąskich pasach terenu. Mocuje się go bezpośrednio na łopatce pilotowej i rozwierca otwór 6" lub 8" bez zdejmowania i zakładania innych narzędzi. Szybko i prosto – oszczędzasz czas, zarabiasz, a klient jest zadowolony.



Nr części	Opis
956-0657	Rozwiertak Radius Over-Blade 6" na większość łopatek 5"
956-0658	Rozwiertak Radius Over-Blade 8" na większość łopatek 6"



RADIUS® ROZWIERTAK OVER-BIT

Rozwiertak Radius Overbit całkowicie eliminuje zdejmowanie narzędzi pilotowych przed założeniem rozwiertaka. Stworzony dla wykonawców światłowodów i małych przewiertów – nakłada się go na świder pilotowy i mocuje jedną śrubą. Prostota, której szukały Twoje ekipy, idealna w małych wykopach wyjściowych – bez kołnierzy, kluczy i szczypiec. Z założonym narzędziem pilotowym sonda nadal działa, więc można lokalizować w wąskich pasach terenu lub przy skrzyżowaniach. Tylko do świdrów skalnych Radius serii 2700 i 3500.



Nr części	Opis
956-0496	6" Radius nadświder rozwiertak pasuje do 2700 Series
956-0497	8" Radius nadświder rozwiertak pasuje do 3000 Series
SPL-0020	2750 Series skalny świder & 6" nadświder Bundle

NARZĘDZIA SKALNE

CIĄG DALSZY

ŚWIDRY TRÓJGRYZOWE

Radius HDD oferuje świdry trójgryzowe „Focus" z zębami frezowanymi i TCI – jakość w dobrej cenie. Mają uszczelnione łożyska, ochronę nosków gryzów, ochronę średnicy z wkładkami węglikowymi i dysze węglikowe, które chronią przed ścieraniem i pomagają sterować płuczką.



ŚWIDRY TRÓJGRYZOWE TCI

10,000 – 28,000 PSI

- Shale
- Limestone
- Granite



ŚWIDRY TRÓJGRYZOWE Z ZĘBAMI FREZOWANYMI

< 10,000 PSI

- Sand glina
- Stone Soft
- Shale

ŚWIDRY TRÓJGRYZOWE Z ŁOŻYSKIEM USZCZELNIONYM

Nr części	Rozmiar	Style	IADC	Połączenie gwintowe
950-1023	5.5" trójgryzowy	TCI	527 (8000-28000 PSI skalny)	2.875" Reg Pin
950-1009	5.5" trójgryzowy	Mill ząb	117 (0-5000 PSI skalny)	2.875" Reg Pin
950-1044	5.875" trójgryzowy	TCI	527 (8000-28000 PSI skalny)	3.5" Reg Pin
950-1008	6" trójgryzowy	TCI	527 (8000-28000 PSI skalny)	2.875" Reg Pin
950-1010	6" trójgryzowy	Mill ząb	117 (0-5000 PSI skalny)	3.5" Reg Pin
950-1011	6.5" trójgryzowy	TCI	527 (8000-28000 PSI skalny)	3.5" Reg Pin
950-1018	6.75" trójgryzowy	Mill ząb	117 (0-5000 PSI skalny)	3.5" Reg Pin
950-1012	6.75" trójgryzowy	TCI	527 (8000-28000 PSI skalny)	3.5" Reg Pin
950-1074	5.5" trójgryzowy	TCI	600	2.875" API Reg Pin
950-1080	5.5" trójgryzowy	TCI	525	2.875" API Reg Pin
950-1059	6.25" trójgryzowy	Mill ząb	117 (0-5000 PSI skalny)	3.5" API Reg Pin
950-1083	6.25" trójgryzowy	TCI	627	3.5" API Reg Pin
950-1069	6.25" trójgryzowy	TCI	500	3.5" API Reg Pin
950-1073	6.25" trójgryzowy	TCI	537	3.5" API Reg Pin
950-1067	6.25" trójgryzowy	TCI	637	3.5" API Reg Pin
950-1017	6.25" trójgryzowy	Mill ząb	117 (0-5000 PSI skalny)	3.5" API Reg Pin
950-1026	5.5" trójgryzowy	TCI	637	2.875" API Reg Pin

ŚWIDRY TRÓJGRYZOWE Z ŁOŻYSKIEM OTWARTYM

Nr części	Rozmiar	Style	IADC	Połączenie gwintowe
950-1035	5.5" trójgryzowy	Mill ząb	322 (7500-14000 PSI skalny)	2.875" Reg Pin
950-1054	6.75" trójgryzowy	TCI	522 (8000-28000 PSI skalny)	3.5" Reg Pin

ŚWIDRY PDC

DID YOU KNOW? WE NAPRAWA PDC ŚWIDRY!

Świdry PDC Radius z amerykańskiej stali i z amerykańskimi nożami – spokojna, jakościowa inwestycja. Zaprojektowane do pracy poziomej: wyważona obróbka, wydłużone kanały, ochrona średnicy tam, gdzie trzeba, i rozmieszczenie noży przyspieszające wiercenie w miększych zwięzłych formacjach, np. zbitym piasku, mułowcu, iłowcu i wapieniu.

ŚWIDRY PDC

Nr części	Rozmiar	łopatka Count	Połączenie gwintowe
950-1045	5.125" PDC	5-łopatka	2.875" Reg Pin
950-1039	7.875" PDC	5-łopatka	4.5" Reg Pin
950-1075	5.5" PDC	5-łopatka	2.875" Reg Pin
950-1076	6.5" PDC	5-łopatka	3.5" Reg Pin
956-0627	8" PDC	5-łopatka	2.875" Reg Box x Box
950-1063	5.625" PDC	3-łopatka	2.875" API Reg Pin



PDC Bits

NAJLEPSI W BRANŻY, ŚWIETNA OBSŁUGA KLIENTA, A DO TEGO
MISTRZOWIE WYKONAWSTWA – ZROBIĄ WSZYSTKO, BY TWOJA BUDOWA RUSZYŁA.

BRAD BROWN

ŚWIDRY DO OTOCZAKÓW

Świder Radius do otoczaków zapewnia maksymalną wydajność i trwałość w otoczakach i luźnej skale. Węglikowe czoło i wyprofilowany kształt dają stabilne cięcie i lepsze prowadzenie. Otoczaki nigdy nie są łatwe – ten świder zmienia zasady gry.

Nr części	Opis	Połączenie gwintowe	Cut	Klasa wiertnicy
950-1205	12" świder do otoczaków	6-5/8" Full Hole Box	12"	250K–U
950-3005	3 świder do otoczaków	2" IF Pin	4"	16–24K
950-3505	3500 Series świder do otoczaków	2.375" Reg Pin	5"	24–40K
950-4505	4500 Series świder do otoczaków	2.875" Reg Pin	6"	40–100K
950-5005	5000 Series świder do otoczaków	3.5" Reg Pin	7"	100–250K
950-6505	6500 Series świder do otoczaków	4.5" Reg Pin	6"	250–600K

RIG COMPATABILITY

Vermeer® Ditch Witch® American Auger®

Nr części	pasuje do Vermeer® model
950-3500	D2440A / D24x40 seria II / D33x44 / D36x50 / D35x50 seria II
950-4500	D50x100 / D60x90 / D80x100 Series II / D100x120 / D100x120 Series II / D100x140
950-5000	D100x120 / D100x120 Series II / D100x140

Nr części	pasuje do Ditch Witch® model
950-3500	JT25 / JT2720 / JT2720 M1 / AT2720 / JT3020M1 AT3020 / JT4020 / JT4020M1 / AT4020
950-4500	JT7020M1 / JT8020M1 / JT100 / AT100
950-5000	JT100 / AT100

Nr części	Pasuje do American Augers® model
950-4500	DD-6
950-5000	DD-10/ DD-220 / DD-220T
950-6505	D330x500 / D500x500
950-6505	DD-440 / DD-440T



ŚWIDRY JEDNOGRYZOWE

Nasz autorski projekt steruje lepiej niż jakikolwiek świder konkurencji, a płyta sterująca pokryta węglikiem i dodatkowy węglik na czole lepiej rozdrabniają litą skałę.

Nr części	Opis	Połączenie gwintowe	Cut	Klasa wiertnicy
950-3001	3000 świder jednogryzowy	2" IF Pin	5"	14-24K
950-3501	3500 świder jednogryzowy	2.375" Reg Pin	6"	24-40K
950-3503	3500 Series świder jednogryzowy	2.375" API Reg Pin z Rect Pad	6"	24-40k
950-4503	4500 Series świder jednogryzowy	2.875" API Reg Pin z Rect Pad	7"	40-100k
950-4501	4500 świder jednogryzowy	2.875" Reg Pin	7"	40-100K
950-5003	5000 świder jednogryzowy	3.5" Reg Pin	8"	100-250K

RIG COMPATABILITY

Vermeer® Ditch Witch® American Auger®

Nr części	pasuje do Vermeer® model
950-3000	D16x20 / D16x20 Series II / D18x22 / D20x22 / D20x22 Series II / D20x22 FX / D24x26
950-3500	D24x40A / D24x40 Series II / D33x44 / D36x50 / D36x50 Series II
950-4500	D50x100A / D60x90 / D80x100 Series II / D100x120 / D100x120 Series II / D100x140
950-5000	D100x120 / D100x120 Series II / D100x140

Nr części	pasuje do Ditch Witch® model
950-3000	JT1220 Mach1 / JT1720 / JT1720 Mach1 / JT2020 Mach1
950-3500	JT25 / JT2720 / 2720M1 / AT2720 / JT3020M1 / AT3020 / JT4020 / JT4020M1
950-4500	JT7020 Mach1 / JT8020 Mach1 / JT100 / AT100

Nr części	Pasuje do American Augers® model
950-4500	DD-6 / DD-10 / DD-220 / DD-220T



WKRĘCANE ADAPTERY ŁOPATEK

Wkręcany adapter łopatki do gruntu czyni obudowę skalną jeszcze bardziej uniwersalną. Wymienna dysza ogranicza zatykanie i maksymalizuje ciśnienie wypłukiwania.

Nr części	Opis	Połączenie gwintowe
952-0092	Ditch Witch 5 śruba (12 mm)	2" IF Pin - 2.75" dia
952-0085	Ditch Witch 5 śruba (12 mm)	2" IF Pin - 3" dia
952-0086	Ditch Witch 5 śruba (12 mm)	2.375" Reg Pin
952-0087	Ditch Witch 6 śruba (16 mm)	2.375" Reg Pin
952-0088	Ditch Witch 6 śruba (20 mm)	2.875" Reg Pin
952-0096	Ditch Witch 6 śruba (20 mm)	3.5" Reg Pin
952-0126	Ditch Witch 6 śruba (20 mm)	4.5" Reg Pin
952-0093	Vermeer 6 śruba (0.5 -13)	2" IF Pin - 2.75" dia
952-0082	Vermeer 6 śruba (0.5 -13)	2" IF Pin - 3" dia
952-0083	Vermeer 6 śruba (0.5 -13)	2.375" Reg Pin
952-0084	Vermeer 6 śruba (0.625 -11)	2.875" Reg Pin
952-0089	Vermeer 6 śruba (0.625 -11)	3.5" Reg Pin
952-0091	Vermeer 6 śruba (0.625 -11)	4.5" Reg Pin
952-0137	Vermeer 6 śruba (0.75 -10)	3.5" Reg Pin
952-0138	Vermeer 6 śruba (0.75 -10)	4.5" Reg Pin





Sprawdzone w terenie. Przez profesjonalistów HDD.

Nasze sprawdzone w terenie konstrukcje dają przewagę w otworze – trwałość i wydajność.

ŁOPATKI JAGGER

DO TWARDEJ SKAŁY, ZWIĘZŁEGO GRUNTU I ŻWIRU.

VERMEER® ZGODNE ŁOPATKI JAGGER

Nr części	rozstaw śrub	Szerokość	Thickness
952-0099	6 śruba (0.5 -13)	3.5"	0.625"
952-0017	6 śruba (0.5 -13)	4"	0.75"
952-0018	6 śruba (0.5 -13)	5"	0.75"
952-0105	6 śruba (0.625 -11)	5"	1"
952-0039	6 śruba (0.625 -11)	6"	1"
952-0019	6 śruba (0.5 -13)	6.5"	0.75"
952-0020	6 śruba (0.625 -11)	8"	1"
952-0104	6 śruba (0.75 -10)	8"	1"
952-0146	6 śruba (0.625 -11)	10"	1"
952-0148	6 śruba (0.75 -10)	10"	1"

- Zęby węglikowe przyspawane na czole tnącym – większa trwałość i lepsze cięcie.
- Grube węgliki wzdłuż krawędzi chronią i wydłużają życie łopatki.



DITCH WITCH® ZGODNE ŁOPATKI JAGGER

Nr części	rozstaw śrub	Szerokość	Thickness
952-0129	3 śruba (12 mm)	3"	0.75"
952-0100	5 śruba (12 mm)	3.5"	0.625"
952-0051	5 śruba (12 mm)	4"	0.75"
952-0101	6 śruba (16 mm)	4.5"	0.75"
952-0052	5 śruba (12 mm)	5"	0.75"
952-0067	6 śruba (16 mm)	5"	0.75"
952-0102	6 śruba (20 mm)	5"	1"
952-0068	6 śruba (20 mm)	6"	1"
952-0103	6 śruba (20 mm)	8"	1"
952-0149	6 śruba (20 mm)	10"	1"



ŚWIDRY I ŁOPATKI – CIĄG DALSZY NA NASTĘPNEJ STRONIE

ŚWIDRY I ŁOPATKI

CIĄG DALSZY

ŁOPATKI JAGGER ZE STROMYM STO

DO TWARDEJ SKAŁY, ZWIĘZŁEGO GRUNTU I ŻWIRU.

VERMEER® ZGODNA ŁOPATKA JAGGER ZE STROMYM STOŻKIEM

Nr części	rozstaw śrub	Szerokość	Thickness
952-0106	6 śruba (0.5 -13)	3.5"	0.75"
952-0021	6 śruba (0.5 -13)	4"	0.75"
952-0022	6 śruba (0.5 -13)	5"	0.75"
952-0107	6 śruba (0.625 -11)	5"	1"
952-0098	6 śruba (0.625 -11)	6"	1"
952-0178	6 śruba (0.75 -10)	6"	1"
952-0130	6 śruba (0.625 -11)	8"	1"
952-0147	6 śruba (0.75 -10)	7"	1"
952-0108	6 śruba (0.75 -10)	8"	1"

- Do przewiertów z wpychaniem; środkowy szpic ułatwia penetrację i szybsze sterowanie.
- Zęby węglikowe przyspawane na czole tnącym – większa trwałość i lepsze cięcie.
- Grube węgliki wzdłuż krawędzi wydłużają życie łopatki.
- Ścięty tylny narożnik zmniejsza opór.

DITCH WITCH® ZGODNA ŁOPATKA JAGGER ZE STROMYM STOŻKIEM

Nr części	rozstaw śrub	Szerokość	Thickness
952-0053	5 śruba (12 mm)	4"	0.75"
952-0109	6 śruba (16 mm)	4"	0.75"
952-0069	6 śruba (16 mm)	5"	0.75"
952-0110	6 śruba (20 mm)	5"	1"
952-0145	5 śruba (12 mm)	5"	0.75"
952-0094	6 śruba (20 mm)	6"	1"
952-0111	6 śruba (20 mm)	8"	1"



ŁOPATKI MONSTER

DO TWARDYCH, KAMIENISTYCH GRUNTÓW, NP. CALICHE I PIASKOWCA.

VERMEER® ZGODNA ŁOPATKA MONSTER

Nr części	rozstaw śrub	Szerokość	Thickness
952-0023	6 śruba (0.5 -13)	3.5"	0.75"
952-0024	6 śruba (0.5 -13)	4"	0.75"
952-0025	6 śruba (0.5 -13)	5"	0.75"
952-0040	6 śruba (0.625 -11)	5"	1"
952-0041	6 śruba (0.625 -11)	6"	1"
952-0131	6 śruba (0.625 -11)	8"	1"
952-0115	6 śruba (0.75 -10)	8"	1"

- Agresywne rozmieszczenie zębów z węglikowymi ostrzami – świetne kruszenie i penetracja w ekstremalnych warunkach.
- Krawędzie chronione węglikiem – długa trwałość.

DITCH WITCH® ZGODNA ŁOPATKA MONSTER

Nr części	rozstaw śrub	Szerokość	Thickness
952-0054	5 śruba (12 mm)	3.5"	0.75"
952-0055	5 śruba (12 mm)	4"	0.75"
952-0070	6 śruba (16 mm)	4"	0.75"
952-0056	5 śruba (12 mm)	5"	0.75"
952-0071	6 śruba (16 mm)	5"	0.75"
952-0117	6 śruba (20 mm)	6"	1"



ŁOPATKI 180°

DO KAMIENISTYCH I ŚCIERNYCH GRUNTÓW.

VERMEER® ZGODNE 180° ŁOPATKA

Nr części	rozstaw śrub	Szerokość	Thickness
952-0013	6 śruba (0.5 -13)	3.5"	0.75"
952-0014	6 śruba (0.5 -13)	4"	0.75"
952-0037	6 śruba (0.5 -13)	4.5"	0.75"
952-0015	6 śruba (0.5 -13)	5"	0.75"
952-0036	6 śruba (0.625 -11)	5"	1"
952-0016	6 śruba (0.5 -13)	6"	0.75"
952-0038	6 śruba (0.625 -11)	6"	1"
952-0132	6 śruba (0.625 -11)	8"	1"
952-0167	5 śruba (3/8 -16)	3.5"	0.75"

- Krawędź tnąca 180° dla płynniejszego obrotu i lepsze cięcie.
- Zęby węglikowe dla lepszego cięcia w trudnych warunkach.

DITCH WITCH® ZGODNE 180° ŁOPATKA

Nr części	rozstaw śrub	Szerokość	Thickness
952-0048	5 śruba (12 mm)	3.5"	0.75"
952-0049	5 śruba (12 mm)	4"	0.75"
952-0063	6 śruba (16 mm)	4"	0.75"
952-0050	5 śruba (12 mm)	5"	0.75"
952-0064	6 śruba (16 mm)	5"	0.75"
952-0065	6 śruba (20 mm)	5"	1"
952-0114	6 śruba (20 mm)	8"	1"



ŁOPATKI RUBBLE

DO PIASKU I GLIN PIASZCZYSTYCH.

VERMEER® ZGODNA ŁOPATKA RUBBLE

Nr części	rozstaw śrub	Szerokość	Thickness
952-0168	5 śruba (3/8 -16)	3.5"	0.75"
952-0169	5 śruba (3/8 -16)	2.5"	0.5"
952-0033	6 śruba (0.5 -13)	3.5"	0.75"
952-0034	6 śruba (0.5 -13)	4"	0.75"
952-0035	6 śruba (0.5 -13)	5"	0.75"
952-0047	6 śruba (0.625 -11)	6"	1"
952-0140	6 śruba (0.75 -10)	6"	1"
952-0119	6 śruba (0.75 -10)	8"	1"
952-0133	6 śruba (0.625 -11)	8"	1"
952-0139	6 śruba (0.625 -11)	10"	1"
952-0141	6 śruba (0.75 -10)	10"	1"
952-0142	6 śruba (0.75 -10)	12"	1"
952-0061	5 śruba (12 mm)	3"	0.75"
952-0062	5 śruba (12 mm)	4"	0.75"
952-0078	6 śruba (16 mm)	4"	0.75"
952-0079	6 śruba (16 mm)	5"	0.75"
952-0080	6 śruba (20 mm)	5"	1"
952-0081	6 śruba (20 mm)	6"	1"
952-0120	6 śruba (20 mm)	8"	1"

• Uniwersalna konstrukcja do miękkich, ale ściernych warunków. • Węglik na krawędzi tnącej – lepsza penetracja i dłuższe życie łopatki.



ŚWIDRY I ŁOPATKI

CIĄG DALSZY

ŁOPATKI RUBBLE ZE STROMYM STOŻ

DO LUŹNYCH OTOCZAKÓW I ŻWIRU.

VERMEER® ZGODNA ŁOPATKA RUBBLE ZE STROMYM STOŻKIEM

Nr części	rozstaw śrub	Szerokość	Thickness
952-0026	6 śruba (0.5 -13)	3.5"	0.75"
952-0027	6 śruba (0.5 -13)	4"	0.75"
952-0028	6 śruba (0.5 -13)	5"	0.75"
952-0029	6 śruba (0.5 -13)	6"	0.75"

- Do przewiertów z wpychaniem; środkowy szpic ułatwia penetrację i szybsze sterowanie.
- Grube węgliki wzdłuż krawędzi wydłużają życie łopatki.
- Ścięty tylny narożnik zmniejsza opór.

DITCH WITCH® ZGODNA ŁOPATKA RUBBLE ZE STROMYM STOŻKIEM

Nr części	rozstaw śrub	Szerokość	Thickness
952-0127	3 śruba (12 mm)	2.5"	0.75"
952-0057	5 śruba (12 mm)	3"	0.75"
952-0058	5 śruba (12 mm)	4"	0.75"
952-0072	6 śruba (16 mm)	4"	0.75"
952-0095	6 śruba (16 mm)	5"	0.75"
952-0073	6 śruba (20 mm)	5"	1"



ŁOPATKI RAZOR

DO CALICHE, OTOCZAKÓW, ŻWIRU I MIĘKKICH ŁUPKÓW.

VERMEER® ZGODNA ŁOPATKA RAZOR

Nr części	rozstaw śrub	Szerokość	Thickness
952-0174	6 śruba (0.5 -13)	3.5"	0.75"
952-0175	6 śruba (0.5 -13)	4"	0.75"
952-0176	6 śruba (0.5 -13)	5"	0.75"

- Stożkowy kształt pomaga w sterowaniu i szybkość penetracji.
- Agresywne rozmieszczenie zębów z węglikowymi ostrzami – świetne kruszenie i penetracja w ekstremalnych warunkach.
- Krawędzie chronione węglikiem – długa trwałość.

DITCH WITCH® ZGODNA ŁOPATKA RAZOR

Nr części	rozstaw śrub	Szerokość	Thickness
952-0170	5 śruba (12 mm)	3.5"	0.75"
952-0171	5 śruba (12 mm)	4"	0.75"
952-0172	6 śruba (16 mm)	4"	0.75"
952-0173	6 śruba (16 mm)	5"	0.75"
952-0177	5 śruba (12 mm)	5"	0.75"



POWER POINTS

DO ŻWIRU, TWARDEGO GRUNTU I LUŹNYCH OTOCZAKÓW.

VERMEER® ZGODNE POWER POINT

Nr części	rozstaw śrub	Szerokość	Thickness
952-0150	6 śruba (0.5 -13)	3.5"	0.75"
952-0151	6 śruba (0.5 -13)	4"	0.75"
952-0152	6 śruba (0.5 -13)	4.5"	0.75"
952-0153	6 śruba (0.5 -13)	5"	0.75"
952-0154	6 śruba (0.625 -11)	6"	0.75"
952-0155	6 śruba (0.5 -13)	6"	0.75"

• Stożkowy kształt pomaga w sterowaniu i penetracji w luźnych otoczakach i żwirze.

• Zęby węglikowe dla lepszego cięcia w trudnych warunkach.

• Węgliki wzdłuż krawędzi – dłuższe życie łopatki.

DITCH WITCH® ZGODNE POWER POINT

Nr części	rozstaw śrub	Szerokość	Thickness
952-0156	5 śruba (12 mm)	3.5"	0.75"
952-0157	5 śruba (12 mm)	4"	0.75"
952-0158	6 śruba (16 mm)	4"	0.75"
952-0159	6 śruba (16 mm)	5"	0.75"
952-0160	6 śruba (16 mm)	4.5"	0.75"
952-0161	6 śruba (16 mm)	6"	0.75"



ŁOPATKI POWER POINT ZE STROMYM

DO LUŹNYCH OTOCZAKÓW I ŻWIRU.

VERMEER® ZGODNA ŁOPATKA POWER POINT ZE STROMYM OSTRZEM

Nr części	rozstaw śrub	Szerokość	Thickness
952-0179	6 śruba (0.5 -13)	3.5"	0.75"
952-0180	6 śruba (0.5 -13)	4"	0.75"
952-0181	6 śruba (0.5 -13)	4.5"	0.75"
952-0182	6 śruba (0.5 -13)	5"	0.75"

• Do przewiertów z wpychaniem; środkowy szpic ułatwia penetrację i szybsze sterowanie.

• Zęby węglikowe dla lepszego cięcia w trudnych warunkach.

• Węgliki wzdłuż krawędzi – dłuższe życie łopatki. • Ścięty tylny narożnik zmniejsza opór.

DITCH WITCH® ZGODNA ŁOPATKA POWER POINT ZE STROMYM OSTRZEM

Nr części	rozstaw śrub	Szerokość	Thickness
952-0186	5 śruba (12 mm)	3.5"	0.75"
952-0187	5 śruba (12 mm)	4"	0.75"
952-0183	6 śruba (16 mm)	4"	0.75"
952-0188	5 śruba (12 mm)	4.5"	0.75"
952-0184	6 śruba (16 mm)	4.5"	0.75"
952-0185	6 śruba (16 mm)	5"	0.75"



ŚWIDRY I ŁOPATKI

CIĄG DALSZY

ŚWIDRY ULTIMATE

VERMEER® ZGODNE ULTIMATE BIT

Nr części	rozstaw śrub	Szerokość	Thickness
952-0195	6 śruba (0.5"-13)	4"	0.75"
952-0196	6 śruba (0.5"-13)	5"	0.75"

- Noże węglikowe na głowicy czynią ten świder idealnym do trudnych warunków.
- Napawanie na całej długości Ultimate Świder o dużej sile cięcia.
- Świetny świder do zwięzłych gruntów i żwiru.

DITCH WITCH® ZGODNE ULTIMATE BIT

Nr części	rozstaw śrub	Szerokość	Thickness
952-0192	5 śruba (12 mm)	4"	0.75"
952-0193	5 śruba (12 mm)	5"	0.75"
952-0194	6 śruba (16 mm)	4"	0.75"
952-0197	6 śruba (16 mm)	5"	0.75"



ŁOPATKI FREEDOM

VERMEER® ZGODNA ŁOPATKA FREEDOM

Nr części	rozstaw śrub	Szerokość	Thickness
952-0201	1/2-13 SHCS	5.5"	
952-0202	1/2-13 SHCS	5"	
952-0203	5/8-11 SHCS	6.5"	



DITCH WITCH® ZGODNA ŁOPATKA FREEDOM

Nr części	rozstaw śrub	Szerokość	Thickness
952-0204	5 śruba (12 mm)		0.75"
952-0205	5 śruba (16 mm) SHCS		0.75"
952-0206	6 śruba (16mm) SHCS	5.5"	0.75"

RADIUS TO LIDER W BRANŻY HDD, ZE ŚWIETNĄ OBSŁUGĄ KLIENTA I PROFESJONALNIE PRZESZKOLONYMI HANDLOWCAMI I TECHNIKAMI. ICH CENY I **TERMINY SĄ ZDECYDOWANIE NAJLEPSZE W BRANŻY.**

JOE HREHA JR.

ROZWIERTAKI

DOBRZE WYKONANA PRACA Z RADIUS.

BARREL ROZWIERTAKI

Ze stali konstrukcyjnej o grubych ściankach, wzmocniony od wewnątrz – niezrównana wytrzymałość i trwałość.

• Skuteczny rozwiertak zagęszczający w miększych warunkach • Idealny centralizator przy większych średnicach • Dostępny z komorami i bez, zależnie od projektu i oczekiwanej masy.

Nr części	Średnica cięcia	Połączenie	Shaft średnica
956-0415	8"	2.375" Reg Box x Box	3.5"
956-0416	10"	2.375" Reg Box x Box	3.5"
956-0417	12"	2.375" Reg Box x Box	3.5"
956-0385	12"	2.875" Reg Box x Box	4.25"
956-0386	16"	2.875" Reg Box x Box	4.25"
956-0387	18"	2.875" Reg Box x Box	4.25"
956-0388	20"	2.875" Reg Box x Box	4.25"
956-0180	24"	2.875" Reg Box x Box	4.25"
956-0393	24"	3.5" Reg Box x Box	5"
956-0395	36"	3.5" Reg Box x Box	5"



DO OKRĄGŁEGO OTWORU W MIĘKKICH ŁUPKACH.

POSZERZACZE OTWORU

Radius projektuje i buduje jedne z najtrwalszych poszerzaczy. Zaprojektowane dla maksymalnej wydajności w najtrudniejszej litej i spękanej skale.

• Poszerzacze budujemy według Twoich potrzeb i naszych rygorystycznych standardów • Poszerzacze 16"–48" mamy zwykle na stanie, z wysyłką tego samego dnia • Nowe lub regenerowane gryzy to ekonomiczna opcja • Sprawdzona w terenie konstrukcja i wydajność

Nr części	Średnica cięcia	Qty. & rozmiar of gryzy	Połączenie / średnica wału
956-0372	10"	4 - 6.25 TCI gryzy	2.375" Reg Box x Box / 3.5"
956-0374	14"	4 - 8.75 TCI gryzy	2.375" Reg Box x Box / 3.5"
956-0375	16"	5 - 8.75 TCI gryzy	2.375" Reg Box x Box / 3.5"
956-0420	18"	6 - 8.75 TCI gryzy	2.375" Reg Box x Box / 3.5"
956-0421	12"	4 - 7.875 TCI gryzy	2.875" Reg Box x Box / 4.25"
956-0377	16"	5 - 8.75 TCI gryzy	2.875" Reg Box x Box / 4.25"
956-0378	18"	6 - 8.75 TCI gryzy	2.875" Reg Box x Box / 4.25"
956-0381	16"	5 - 8.75 TCI gryzy	3.5" Reg Box x Box / 5"
956-0382	18"	6 - 8.75 TCI gryzy	3.5" Reg Box x Box / 5"
956-0384	24"	5 - 12.25 TCI gryzy	3.5" Reg Box x Box / 5"
956-0618	6.5"	3 - 5.5" gryzy (NC)	2.375" Reg Box x Box
956-0619	8"	4 - 6" TCI gryzy (NC)	2.375" Reg Box x Box
956-0617	10"	5 - 6.6" TCI gryzy (RC)	2.375" Reg Box x Box
956-0608	10"	5 - 6.5" TCI gryzy (NC)	2.875" Reg Box x Box
956-0643	12"	5 - 5.875" TCI gryzy (NC)	2.375" Reg Box x Box
956-0647	12"	5 - 7.875" TCI gryzy (NC)	2.875" Reg Box x Box
956-0646	14"	5 - 8.75" TCI gryzy (NC)	2.87" Reg Box x Box



DO LITEJ I SPĘKANEJ SKAŁY.

ROZWIERTAKI

CIĄG DALSZY

ROZWIERTAKI FLYCUTTER

• Najwięcej noży na rynku. • Zęby z węglikowymi końcówkami – lepsze cięcie. • Zęby skierowane do tyłu ułatwiają cofanie. • Otwarty, stożkowy kształt zmniejsza potrzebny moment i miesza urobek z płuczką.

Nr części	Średnica cięcia	Połączenie	Shaft średnica
956-0081	8"	2" IF Box x Box	2.75"
956-0084	14"	2" IF Box x Box	2.75"
956-0085	16"	2" IF Box x Box	2.75"
956-0086	18"	2" IF Box x Box	2.75"
956-0087	8"	2.375" Reg Box x Box	3.5"
956-0088	10"	2.375" Reg Box x Box	3.5"
956-0089	12"	2.375" Reg Box x Box	3.5"
956-0090	14"	2.375" Reg Box x Box	3.5"
956-0091	16"	2.375" Reg Box x Box	3.5"
956-0092	18"	2.375" Reg Box x Box	3.5"
956-0093	20"	2.375" Reg Box x Box	3.5"
956-0094	24"	2.375" Reg Box x Box	3.5"
956-0096	32"	2.375" Reg Box x Box	3.5"
956-0172	30"	2.375" Reg Box x Box	3.50"
956-0098	10"	2.875 Reg Box do Box	4.25"
956-0099	12"	2.875 Reg Box do Box	4.25"
956-0100	14"	2.875 Reg Box do Box	4.25"
956-0101	16"	2.875 Reg Box do Box	4.25"
956-0102	18"	2.875 Reg Box do Box	4.25"
956-0103	20"	2.875 Reg Box do Box	4.25"
956-0104	24"	2.875 Reg Box do Box	4.25"
956-0105	28"	2.875 Reg Box do Box	4.25"
956-0106	30"	2.875 Reg Box do Box	4.25"
956-0173	32"	2.875 Reg Box do Box	4.25"



DO PIASKU Z OTOCZAKAMI, PIASKOWCA I TWARDEGO GRUNTU.

STACK PLATE ROZWIERTAKI

• Najgrubsze płyty na rynku (stal 1½") ze spawami od wewnątrz, które ograniczają zużycie. Konkurencja spawa płyty od zewnątrz, gdzie są narażone na uszkodzenia.

• Najwięcej noży na rynku, precyzyjnie rozmieszczonych – wyjątkowo płynne cięcie.

• Płyty w pakiecie są stożkowe i lekko obrócone, tworząc spiralne kanały odprowadzające urobek. • Krawędzie wzmocnione napawaniem – dłuższe życie.

Nr części	Średnica cięcia	Połączenie	Shaft średnica
956-0444	6"	2.375" Reg Box x Box	3.25"
956-0011	8"	2.375" API Reg Box x Box	3.5"
956-0012	10"	2.375" API Reg Box x Box	3.5"
956-0013	12"	2.375" API Reg Box x Box	3.5"
956-0014	14"	2.375" API Reg Box x Box	3.5"
956-0015	16"	2.375" API Reg Box x Box	3.5"
956-0016	18"	2.375" API Reg Box x Box	3.5"
956-0017	20"	2.375" API Reg Box x Box	3.5"
956-0018	10"	2.875" Reg Box x Box	4.25"



DO EXTREME WARUNKI SUCH AS TWARDY SKALNE, CHUNK SKALNE I OTOCZAKI

ROZWIERTAKI PŁYTOWE (CIĄG DALSZY)

Nr części	Średnica cięcia	Połączenie	Shaft średnica
956-0019	12"	2.875" Reg Box x Box	4.25"
956-0020	14"	2.875" Reg Box x Box	4.25"
956-0021	16"	2.875" Reg Box x Box	4.25"
956-0022	18"	2.875" Reg Box x Box	4.25"
956-0023	20"	2.875" Reg Box x Box	4.25"
956-0024	24"	2.875" Reg Box x Box	4.25"
956-0026	28"	2.875" Reg Box x Box	4.25"
956-0028	32"	2.875" Reg Box x Box	4.25"

PADDLE ROZWIERTAKI

• Kształt łopatkowy daje agresywne cięcie i skuteczne mieszanie/pompowanie płuczki. • Niskie opory wymagają mniej mocy do obrotu w różnych gruntach. • Mniejsza powierzchnia ogranicza oblepianie gliną i urobkiem.

Nr części	Średnica cięcia	Połączenie	Shaft średnica
956-0048	6"	2" IF Box x Box	2.75"
956-0049	8"	2" IF Box x Box	2.75"
956-0050	10"	2" IF Box x Box	2.75"
956-0051	12"	2" IF Box x Box	2.75"
956-0054	18"	2" IF Box x Box	2.75"
956-0057	6"	2.375" Reg Box x Box	3.5"
956-0058	8"	2.375" Reg Box x Box	3.5"
956-0059	10"	2.375" Reg Box x Box	3.5"
956-0060	12"	2.375" Reg Box x Box	3.5"
956-0061	14"	2.375" Reg Box x Box	3.5"
956-0062	16"	2.375" Reg Box x Box	3.5"
956-0063	18"	2.375" Reg Box x Box	3.5"
956-0064	20"	2.375" Reg Box x Box	3.5"
956-0065	24"	2.375" Reg Box x Box	3.5"
956-0067	10"	2.875 Reg Box do Box	4.25"
956-0068	12"	2.875 Reg Box do Box	4.25"
956-0069	14"	2.875 Reg Box do Box	4.25"
956-0070	16"	2.875 Reg Box do Box	4.25"
956-0071	18"	2.875 Reg Box do Box	4.25"
956-0072	20"	2.875 Reg Box do Box	4.25"
956-0074	24"	2.875 Reg Box do Box	4.25"
956-0076	30"	2.875 Reg Box do Box	4.25"



DO GLINY, GRUNTU I KLEISTYCH GRUNTÓW.

RADIUS® TURBO ROZWIERTAK

Nr części	Średnica cięcia	Połączenie
956-0419	8"	2.375" Reg Box x Box
956-0567	10"	2.375" Reg Box x Box
956-0431	12"	2.375" Reg Box x Box
956-0459	16"	2.375" Reg Box x Box



DO CALICHE, PIASKU, GLINY I INNYCH NIESTABILNYCH GRUNTÓW.

ROZWIERTAKI

CIĄG DALSZY

RADIUS® ROZWIERTAK OVER-BIT

Rozwiertak Radius Overbit całkowicie eliminuje zdejmowanie narzędzi pilotowych przed założeniem rozwiertaka. Stworzony dla wykonawców światłowodów i małych przewiertów – nakłada się go na świder pilotowy i mocuje jedną śrubą. Prostota, której szukały Twoje ekipy, idealna w małych wykopach wyjściowych – bez kołnierzy, kluczy i szczypiec. Z założonym narzędziem pilotowym sonda nadal działa, więc można lokalizować w wąskich pasach terenu lub przy skrzyżowaniach. Tylko do świdrów skalnych Radius serii 2700 i 3500.

Nr części	Opis
956-0496	6 Radius nadświder rozwiertak pasuje do 2700 Series
956-0497	8 Radius nadświder rozwiertak pasuje do 3000 Series
SPL-0020	2750 Series skalny świder & 6 nadświder Bundle



ROZWIERTAKI NA WYMIAR & NAPRAWY

WIĘCEJ NA STRONIE 49

ROZWIERTAK RADIUS OVERBIT CAŁKOWICIE ELIMINUJE ZDEJMOWANIE NARZĘDZI PILOTOWYCH PRZED ZAŁOŻENIEM ROZWIERTAKA.

KOMPAKTOWE ROZWIERTAKI SPIRALNE

• Głębokie kanały skutecznie kierują zawiesinę obok rozwiertaka i z otworu. • Wbudowany krętlik do szybkiego i pewnego wciągania.
• Wkładki węglikowe wzmacniają zęby. • Precyzyjnie rozmieszczone otwory płuczkowe do mieszania i smarowania.

Nr części	Średnica cięcia	Połączenie
956-0001	4.5"	2 IF Box x 12K krętlik
956-0003	6.5 (stożkowy)	2" IF Box x 12KSwivel
956-0002	6.5"	2 IF Box x 12K krętlik
956-0004	8"	2.375 Reg Box x 20K krętlik
956-0005	8 (stożkowy)	2.375 Reg Box x 20K krętlik
956-0611	10 (stożkowy)	2.375 Reg Box x 30K krętlik
956-0010	12"	2.375 Reg Box x 30K krętlik
956-0009	12 (stożkowy)	2.375 Reg Box x 30K krętlik
956-0008	4.5" (stożkowy)	2" IF Box x 12K krętlik
956-0588	6.5"	2.375" Reg Box x 20K krętlik
956-0656	6.5" (stożkowy)	2.375" Reg Box x 20K krętlik
956-0585	8"	2" IF Box x 20K krętlik
956-0575	8"	2.875" Reg Box x 20K krętlik
956-0566	10"	2.375" Reg Box x 20K krętlik
956-0563	14"	2.375" Reg Box x 40K krętlik
956-0507	16"	2.375" Reg Box x 30K krętlik
956-0571	18"	2.375" Reg Box x 30K krętlik
956-0577	18"	2.875" Reg Box x 40K krętlik
956-0581	20"	3.5" IF Box x 100K krętlik
956-0582	22"	3.5" IF Box x 100K krętlik
956-0583	24"	3.5" IF Box x 100K krętlik
956-0584	26"	3.5" IF Box x 100K krętlik



DO ŚREDNICH I TRUDNYCH GRUNTÓW, W TYM TWARDYCH I Z BRYŁAMI SKAŁY

KRĘTLIKI

SUPERMOCNE I ZAWSZE NA STANIE.

Mocne. Mocne jak Radius.

Radius oferuje jedne z czołowych krętlików HDD na rynku – o wyjątkowej konstrukcji, jednej z najmocniejszych. Trzy łożyska i większy wał ze stali narzędziowej eliminują zaginanie spotykane w innych krętlikach. Gładka powierzchnia zapewnia wciąganie bez zaczepiania.

KRĘTLIKI DCD I CONDUX

Radius z dumą oferuje krętliki DCD w ramach profesjonalnej linii narzędzi HDD. Różne rozmiary i połączenia – Radius ma ogromny wybór krętlików i osprzętu do wciągania. Współczynnik bezpieczeństwa 5:1 w krętlikach Deluxe daje pewność i niezawodność, a krętliki Dublite to solidny i tańszy wybór. W obu przypadkach krętliki DCD Cię nie zawiodą.

CONDUX® KRĘTLIKI WIDEŁKI X WIDEŁKI VALUE

Nr części	Opis	widełki ID	Working Load Limit
954-0044	4.25 Ton, 1.625" OD	5/8"	3 do 1
954-0045	5 Ton, 2" OD	3/4"	3 do 1
954-0047	10 Ton, 2.5" OD	1"	3 do 1
954-0048	15 Ton, 3" OD	1-5/16"	3 do 1



CONDUX® KRĘTLIK DELUX

Nr części	Opis	widełki ID	Working Load Limit
954-0035	4.25 Ton, 1.625" OD	5/8"	3 do 1
954-0036	5 Ton, 2" OD	3/4"	3 do 1
954-0037	10 Ton, 2.5" OD	1"	3 do 1
954-0038	15 Ton, 3" OD	1-5/16"	3 do 1
954-0039	20 Ton, 4" OD	1-5/8"	3 do 1
954-0040	30 Ton, 4.5" OD	1-3/4"	3 do 1
954-0041	45 Ton, 5.75" OD	2"	3 do 1



KRĘTLIKI DCD DUBLITE WIDEŁKI–WIDEŁKI

Nr części	Opis	widełki ID	Working Load Limit
954-0550	4.25 Ton, 2" OD	3/4"	3 do 1
954-0551	5 Ton, 2.25" OD	7/8"	3 do 1
954-0552	10 Ton, 2.5" OD	1"	3 do 1
954-0553	15 Ton, 3" OD	1-5/16"	3 do 1
954-0792	20 Ton, 4.75" OD	1-3/4"	3 do 1
954-0793	30 Ton, 5.75" OD	1-3/4"	3 do 1
954-0794	45 Ton, 6" OD	1-3/4"	3 do 1



KRĘTLIKI

CIĄG DALSZY

KRĘTLIKI DCD DUB WIDEŁKI–WIDEŁKI

Nr części	Opis	widełki ID	Working Load Limit
954-0690	5 Ton, 3.125" OD	1-1/4"	5 do 1
954-0691	10 Ton, 3.75" OD	1-1/2"	5 do 1
954-0692	15 Ton, 4.75" OD	1-3/4"	5 do 1
954-0693	20 Ton, 5.75" OD	1-3/4"	5 do 1
954-0694	30 Ton, 6" OD	1-3/4"	5 do 1
954-0695	40 Ton, 6.5" OD	2-1/8"	5 do 1
954-0560	60 Ton, 7.5" OD	2-3/4"	5 do 1



KRĘTLIKI DCD DUB WIDEŁKI–IF

Nr części	Opis	widełki ID	Working Load Limit
954-0026	15 Ton, 2-3/8" IF Box, 4-3/4" OD	1-3/4"	5 do 1
954-0027	20 Ton, 2-3/8" IF Box, 5-3/4" OD	1-3/4"	5 do 1
954-0029	30 Ton, 2-7/8" IF Box, 6" OD	1-3/4"	5 do 1
954-0030	30 Ton, 3-1/2" IF Box, 6" OD	1-3/4"	5 do 1
954-0031	40 Ton, 3-1/2" IF Box, 6.5" OD	2-1/8"	5 do 1
954-0033	60 Ton, 4-1/2" IF Box, 7.5" OD	2-3/4"	5 do 1
954-0034	80 Ton, 4-1/2" IF Box, 9" OD	3-1/4"	5 do 1



KRĘTLIKI KOŁNIERZOWE

Krętliki kołnierzowe, wykonane w USA ze stali stopowej o wysokiej wytrzymałości i precyzyjnych łożysk, są stworzone do trudów przewiertów kierunkowych. Każdy krętlik jest testowany dynamicznie przy obciążeniu znamionowym, pełnym ciągnięciu i obrocie przez 100 godzin. Smarowniczka z boku pozwala smarować łożysko bez demontażu.

Nr części	Opis
954-0052	10K x 4.5" & 6" Ditch Witch® zgodny spiralny rozwiertak krętlik
954-0053	20K x 8" Ditch Witch® zgodny spiralny rozwiertak krętlik
954-0054	30K x 10" & 12" Ditch Witch® zgodny spiralny rozwiertak krętlik
954-0826	40K Ditch Witch® zgodny kołnierz krętlik
954-0863	15 Ton Dublite kołnierz krętlik
954-0871	30 Ton Dub kołnierz krętlik
954-1075	10 Ton śruba-On krętlik (20K)
954-1108	15 Ton śruba-On krętlik (30K)



INNE KRĘTLIKI

Nr części	Opis	widełki ID
954-1060	10 Ton Dublite krętlik, widełki x 2.375" Reg Pin	3.25"
954-0964	11 Ton krętlik Hook w/ Latch	1-3/4"

PARTS & AKCESORIA

WSZYSTKO, CZEGO POTRZEBUJESZ. W JEDNYM MIEJSCU.

W Radius ułatwiamy Ci pracę.

To znaczy nie tylko najlepsze narzędzia HDD, ale niemal wszystko, czego potrzebuje profesjonalista HDD – pod ręką. Od baterii po śruby, od kasków po pokrywy obudów, od peleryn po głowice ciągnące, a nawet taśmy ostrzegawcze, sworznie widełek i zgarniacze żerdzi. Czegokolwiek potrzebujesz – skontaktuj się z Radius HDD.

ZESPÓŁ USTAWIANIA

Nr części	zespół Type	Rozmiar	pasuje do model
954-0015	DCI sonda ustawianie zespół	All R-SH Except 2-3/4" & 3"	3000 / 3500 / 4500 / 5000 / 6500
954-0361	DCI ustawianie zespół	3" Radius obudowy	3000
954-0018	Subsite 86BV2 ustawianie zespół	3"=6" R-obudowy (Flat Beacon)	3500 / 4500 / 5000 / 6500
954-0358	2.75" DCI ustawianie zespół		2750
954-0014	Subsite 86B ustawianie zespół	All R-SH Except 2-3/4"	3000 / 3500 / 4500 / 5000 / 6500
954-0377	Subsite BV2 sonda ustawianie zestaw	Tylko obudowa Subsite 2.75"	
954-0019	Subsite 86B ustawianie zespół	2.75 R-obudowa	
954-0016	Radio Detect ustawianie zespół	Wszystkie R-SH oprócz 2-3/4"	

GŁOWICE CIĄGNĄCE I AKCESORIA

Bez względu na rodzaj i rozmiar rury – Radius ma potrzebne głowice ciągnące i akcesoria do wciągania.



4 z tuleją głowica ciągnąca



1.25 Carrot głowica ciągnąca



2 Expandable głowica ciągnąca



Dub Wise głowica ciągnąca

SLEEVED

Nr części	Opis
954-0113	1.25 rura osłonowa
954-0114	1.5 rura osłonowa
954-0115	2 rura osłonowa
954-0116	2.5 rura osłonowa
954-0117	3 rura osłonowa
954-0118	4 rura osłonowa
954-0119	5 rura osłonowa
954-0120	6 rura osłonowa

GŁOWICA STOŻKOWA Z UCHEM

Nr części	Opis
954-0133	0.5 do 1 rura osłonowa
954-0134	1 rura osłonowa
954-0135	1 do 1.25 rura osłonowa
954-0136	1.25 rura osłonowa
954-0137	1.25 do 1.5 rura osłonowa
954-0138	1.5 rura osłonowa
954-0139	2 rura osłonowa
954-1258	2.5" rura osłonowa

ROZPRĘŻNA DO RUR OSŁONOWYCH

Nr części	Opis
954-0123	1 rura osłonowa
954-0124	1.25 rura osłonowa
954-0125	1.5 rura osłonowa
954-0126	2 rura osłonowa
954-0127	2.5 rura osłonowa
954-0128	3 rura osłonowa
954-0129	4 rura osłonowa
954-0130	5 rura osłonowa
954-0131	6 rura osłonowa
954-0132	8 rura osłonowa
954-0276	10 rura osłonowa
954-0277	12 rura osłonowa

OTHER

Nr części	Opis
954-0503	Sleeveless rura osłonowa głowica ciągnąca, 2 rura osłonowa
954-0504	Dub Wise głowica ciągnąca (z tuleją), 1.5 rura osłonowa
954-0505	Dub Wise głowica ciągnąca (z tuleją), 2 rura osłonowa

PARTS & AKCESORIA

CIĄG DALSZY

GŁOWICA CIĄGNĄCA

Nr części	Opis
954-0625	HDPE 12"
954-1211	HDPE 18"
954-1209	HDPE 8"
954-1210	HDPE 10"
954-1212	HDPE 4"
954-1208	HDPE 6"

POŃCZOCHY CIĄGNĄCE

Nr części	Opis	Długość	Udźwig
954-0140	std. Ditch Witch® zgodny siatka uchwyt, 0.25 –0.5 rura osłonowa	18" OAL	1,700 lbs
954-0142	std. Ditch Witch® zgodny siatka uchwyt, 0.5"–0.75 rura osłonowa	18" OAL	2,000 lbs
954-0143	std. Ditch Witch® zgodny siatka uchwyt, 0.75 –1.25 rura osłonowa	18" OAL	2,000 lbs
954-0145	std. przewód siatka uchwyt, 1.25 –2 rura osłonowa	26" OAL	2,500 lbs
954-0146	std. przewód siatka uchwyt, 2 –2.75 rura osłonowa	32" OAL	3,500 lbs
954-0147	HD przewód siatka uchwyt, 0.5 –0.75 rura osłonowa	24" OAL	2,600 lbs
954-0148	HD przewód siatka uchwyt, 0.75 –1.25 rura osłonowa	24" OAL	3,500 lbs
954-0149	HD przewód siatka uchwyt, 1.25 –2 rura osłonowa	32" OAL	3,500 lbs
954-0150	HD przewód siatka uchwyt, 2 –2.75 rura osłonowa	38" OAL	4,500 lbs
954-0152	HD przewód siatka uchwyt, 2.75 –3.5 rura osłonowa	38" OAL	4,500 lbs
954-0153	HD przewód siatka uchwyt, 3.5 –4.25 rura osłonowa	46" OAL	5,500 lbs
954-0154	HD przewód siatka uchwyt, 4.25 –4.875 rura osłonowa	52" OAL	6,500 lbs



ciągnący uchwyt

POLIESTROWA TAŚMA CIĄGNĄCA

Nr części	Opis
954-0345	0.375"–6,500' długość – 1,130 lbs
954-0346	0.625"–3,000' długość – 1,800 lbs
954-0347	0.75"–5,000' długość – 2,500 lbs



ciągnący Tape

SZEKLE CIĄGNĄCE

Nr części	Product	Style	Work Load Limit
954-0802	0.375"	Screw Pin	2,000 lbs
954-0845	0.4375"	Screw Pin	3,000 lbs
954-0107	0.5"	Screw Pin	6,600 lbs
954-0108	0.625"	Screw Pin	6,500 lbs
954-0109	0.75"	Screw Pin	14,000 lbs
954-0110	0.875"	Screw Pin	13,000 lbs
954-0111	1"	Screw Pin	17,000 lbs
954-1044	1.25"	Screw Pin	24,000 lbs
954-0112	1.375"	Screw Pin	27,000 lbs
954-0622	1.5"	Screw Pin	34,000 lbs
954-0624	2"	Screw Pin	70,000 lbs
954-1044	1.25"	Screw Pin	24,000 lbs



ciągnący Shackles

Mocny chwyt z szczękami imadła Radius i czyste żerdzie dzięki niedrogim zgarniaczom.

VERMEER® SZCZĘKI IMADŁA OEM

Nr części	pasuje do model	Replacement Ct.
954-0080	D7x11 / D10x15 stały	2
954-0081	D7x11 / D10x15 cylinder	2
954-0082	D16x20 stały	2
954-0083	D16x20 cylinder	2
954-0366	D20x22 cylinder	2
954-0367	D20x22 stały	2
954-0965	D23x30 cylinder	2
954-0966	D23x30 stały	2
954-0084	D24x40 stały	4
954-0085	D33x44 / D36x50 stały (FS650)	4
954-0088	D36x50 / 40x55 stały (FS700)	4
954-0093	D50x100 / 80x100 cylinder	4
954-0888	D36X50DR Series II	4
954-0887	S36X50DR Series II	2



OEM szczęka imadła

VERMEER® BLOKI I WKŁADKI

Nr części	pasuje do model	Replacement Ct.
954-0086	D7x11 / D16x20 / 20x22 / 23x30 stały	2
954-0089	D7x11 / D16x20 / 20x22 / 23x30 cylinder	2
954-0091	D7x11 / D9x13 wkładka	4
954-0363	D23x30 / D24x40 wkładka	4
954-0364	D24x40 / 33x44 / 36x50 / 40x55	4
954-0087	D33x44 / 36x50 wkładka (FS650)	4
954-0362	D36x50 / 40x55 wkładka (FS700)	4
954-0365	D60x90 / 50x100 / 80x100 / 100x120 cylinder	4
954-0915	D100x120 / 100x140 stały (nowy typ)	4
954-0094	D60x90 / 50x100 / 80x100 / 100x120 / 100x140 wkładka	8
954-0457	D60x90 / 50x100 / 80x100 / 100x120 / 100x140 Diamond wkładka	8
954-0644	D50x100/80x100/DD110	



D7x11/D16x20
Block Hydraulic

DITCH WITCH® SZCZĘKI NA WKŁADKI

Nr części	pasuje do model	Full Set Replacement Req.
954-0100	JT100 Mach1	8 Inserts
954-0099	JT4020 Mach1	8 Inserts
954-0098	JT2720 Mach1	8 Inserts
954-0097	JT3020 Mach1, 3020AT	4 Blocks
954-0096	JT922 grube gwint, JT2020 Mach1, JT1220 Mach1	4 Blocks
954-0095	JT5	4 Blocks
954-0379	JT922 Fine gwint	4 Blocks



Inserts

ZGARNIACZE ŻERDZI, SZCZĘKI IMADŁA I WKŁADKI – CIĄG DALSZY NA NASTĘPNEJ STRONIE.

PARTS & AKCESORIA

CIĄG DALSZY

INNE WKŁADKI SZCZĘK

Nr części	pasuje do model
954-0809	AA440T
954-0646	AA440T
954-0984	Case 6030
954-0681	Astec DD110/DD110S
954-0573	Astec 3238 DD70/DD100

OBEJMY CIĄGNĄCE DO PRZEWODÓW

Nr części	Opis
954-0368	Obejma ciągnąca 2-cięgnowa – udźwig 2,000 lb
954-0369	Obejma ciągnąca 4-cięgnowa – udźwig 2,000 lb
954-0370	Obejma ciągnąca 2-cięgnowa – udźwig 5,500 lb
954-0371	Obejma ciągnąca 4-cięgnowa – udźwig 5,500 lb
954-0372	Obejma ciągnąca 2-cięgnowa – udźwig 8,200 lb
954-0373	Obejma ciągnąca 4-cięgnowa – udźwig 8,200 lb
954-0374	Obejma ciągnąca 2-cięgnowa – udźwig 9,800 lb
954-0375	Obejma ciągnąca 4-cięgnowa – udźwig 9,800 lb



954-0368

DZIELONE PODWÓJNE ZGARNIACZE ŻERDZI

Nr części	wiertnica żerdź średnica
954-0469	2.125" ID, 9" O.D.
954-0470	2.375" ID, 9" O.D.
954-0471	2.75" ID, 9" O.D.
954-0472	3" ID, 9" O.D.
954-0486	1.5" ID, 9" O.D.
954-0487	1.75" ID, 9" O.D.
954-0488	1.875" ID, 9" O.D.
954-0473	3.5" ID, 14" O.D.
954-0474	4" ID, 14" O.D.
954-0716	2.5" ID, 14" O.D.
954-0477	6" ID, 14" O.D.
954-0476	5" ID, 14" O.D.
954-0475	4.5" ID, 14" O.D.



Dzielony podwójny zgarniacz żerdzi 4”

POJEDYNCZE ZGARNIACZE ŻERDZI

Nr części	wiertnica żerdź średnica
954-0101	1.125"
954-0102	1.66"
954-0103	1.9"–2.06"
954-0104	2.375"
954-0105	2.875"
954-0106	3.5"



Pojedynczy zgarniacz żerdzi 1.125”

ZESTAW DO IDENTYFIKACJI GWINTÓW

Zestaw Radius do identyfikacji gwintów pozwala łatwo ustalić, jaki gwint masz, a przede wszystkim – jakiego potrzebujesz.

Zamówienie złego gwintu lub łącznika może kosztować tysiące na przestojach i opóźnieniach. Zestaw zawiera sprawdziany do łatwej identyfikacji wszystkich rozmiarów gwintów żerdzi i szybkozłączy Vermeer®, żerdzi i złączy EZ Ditch Witch®, gwintów API Regular i IF oraz innych gwintów OEM popularnych w HDD.

Zestaw przydaje się też do identyfikacji nieznanych łączników z magazynu, które mają jeszcze sporo życia.



Nr części	Opis
954-0159	Zestaw do identyfikacji gwintów

SMARY

Nr części	Opis	Rozmiar
954-0067	Smar HD do kołnierzy i złączy	1 galon
954-0068	Smar HD do kołnierzy i złączy	2 galon
954-0069	Smar HD do kołnierzy i złączy	5 galon
954-0070	Smar do kołnierzy i złączy	14 oz
954-0419	**Smar ECO-SAFE do kołnierzy i złączy**	1 galon
954-0378	**Smar ECO-SAFE do kołnierzy i złączy**	2 galon
954-0448	**Smar ECO-SAFE do kołnierzy i złączy**	5 galon
954-0795	Smar do kołnierzy i złączy	1 galon
954-0796	Smar do kołnierzy i złączy	2 galon
954-0797	Smar do kołnierzy i złączy	5 galon
954-1047	Stinger Enviro Lube	2 galon
954-1148	Arctic gwint Lube	1 galon
954-1054	Stinger Enviro Lube	1 galon



ODZIEŻ ROBOCZA I WYPOSAŻENIE BUDOWY – CIĄG DALSZY NA NASTĘPNEJ STRONIE.

GroundControl™
by Radius

UN SCREWUP ABLE.



DODATKI GROUND CONTROL

Przedstawiamy rodzinę Ground Control – przyjaznych środowisku płuczek HDD od RadiusHDD. Nie trzeba zgadywać, którego użyć.

Bez mierzenia. Bez zmartwień.
Trudno tu cokolwiek zepsuć.



NEW

łatwy do Use, łatwy do Choose.

Ground Control to najłatwiejszy dodatek do płuczki, jakiego użyjesz. System kolorów ułatwia dobór dodatku do zadania. Dawki są podane na zbiornik 500 gal.

Nr części	Opis	Info
954-1370	grunt sterowanie glina	glina Inhibitor 32oz
954-1371	grunt sterowanie Detergent	Concentrate Detergent 32z
954-1372	Ground Control Poly	PHPA Liquid Polymenr 64oz
954-1373	grunt sterowanie Sand	Mixed Crystaline Comp. 64z
954-1374	grunt sterowanie Xan	Liquid Xantham Gum 64oz
954-1452	grunt sterowanie glina XL	glina Inhibitor Mix 32oz

PARTS & AKCESORIA

CIĄG DALSZY

PŁUCZKI I DODATKI

Nr części	Product	Info
954-0440	Hydraul-EZ 50 LB worek	Borehole Stabilizer & Lubricant
954-0549	30" Dope Brush	Applicator do Antiseize
954-0580	Super Gel X	HY Bentonite, 200 BBL, 50 lb worek
954-0581	Cetco wiertnica-Terge	Środek zwilżający, wiadro 5 gal
954-0584	Cetco Superthin	Rozrzedzacz płuczki, 5 gal
954-0585	Cetco Soda Ash	Sodium Carbonate, pH Balancer



WYPOSAŻENIE PLACU BUDOWY

Nr części	Opis
954-0162	Soil Probe / żerdź
954-0509	Vise klucz Set, Manual (3,000 lb-ft)
954-0712	Petol SLM uchwyt Tongs, 2-3/8 –4 OD, 28 uchwyt
954-0713	Petol SLM uchwyt Tongs, 3-3/4 –6-1/2 OD, 33 uchwyt
954-0976	Łowik ratunkowy, 2-3/8 Reg Pin, 1 –3.5
954-0977	Łowik ratunkowy, 2-7/8 Reg Pin, 2 –4
954-0958	Rigid rura klucz, 60 OAL
954-0682	Break Away szczęka ucho śruba
954-0683	Vice klucz Dowel Pin
954-0684	Vice klucz kołnierz nakrętka
954-1007	rozkręcania klucz uchwyt
954-1008	rozkręcania klucz szczęka
954-1010	Nakrętka obrotowa prawa (do klucza rozkręcającego)
954-1011	Nakrętka obrotowa lewa (do klucza rozkręcającego)
954-1012	Lynch Pin 0.438" x 2" (For rozkręcania klucz)
954-1013	Uchwyt śrubowy (do klucza rozkręcającego)
954-0703	Klucze do żerdzi Petol (3"–8.25", uchwyt 36")
954-0704	Petol żerdź Tong Chain (Komplet, 7.25"–8.25" OD)
954-0706	Petol żerdź Tong Chain (Komplet, 9.875"–10.75" OD)
954-0707	Klucze do żerdzi Petol (4"–14", uchwyt 36")
954-0708	Łańcuch specjalny Petol, komplet (4-5 Link, 13.75"–14" OD)
954-0709	Klucze kontrujące Petol (4.25"–10.75", uchwyt 48")
954-0710	Petol Bukup Special Chain (Komplet, 9.5"–10.75" OD)
954-1119	Petol Bukup Tong uchwyt (48", 2.125"–8" OD, 4.66" uchwyt Width)
954-1120	Petol Bukup Tong Chain (Komplet, 7.625"–8" OD)

DO WYCIĄGANIA NARZĘDZI Z OTWORU.

OVERSHOT FISHING TOOL

954-0460





BATTERIES

Nr części	Opis
954-0402	CT-Silver Lithium Super Cell
954-0403	CT-Blue litowa
954-0404	NI-CD Rechargeable
954-0728	F Series Battery Pack



WIRELINE

Nr części	Product	Info
954-0314	Adapter przewodu	3500 / 4500 / 5000 / 6500 Series Skalne obudowy sond Radius
954-0438	Zestaw adapterów przewodu	przewód (wireline) Accessory
954-0459	Black Heat termokurczliwa z Sealant	3/8 x 4 ft (2 do 1 termokurczliwa)
954-0460	Downhole przewód	10/7 Strand 45 mil, 1,000 ft Reel
954-0461	Nicopress przewód Sleeves	FW-2-3 3/4
954-0462	Crimping Tool #51	Zaciskarki przewodu
954-0463	2.875 IF centralizator	przewód (wireline) Accessory
954-0464	3.5 IF centralizator	przewód (wireline) Accessory
954-0970	Centralizator przewodu do otworu	10/7 Strand 45 mil, 500 ft Reel
954-0821	ładowana od czoła przewód (wireline) zestaw	przewód (wireline) Accessory
954-0799	Złączki doczołowe przewodu, worek 100 szt.	przewód (wireline) Accessory
954-0800	Zaciskarka do złączek doczołowych	przewód (wireline) Accessory
954-0784	Clear Heat termokurczliwa z Sealant	3/8 x 4 ft (2 do 1 termokurczliwa)



954-0460

ŁOWIKI RATUNKOWE

Nr części	Opis	Info
954-1247	łowik ratunkowe narzędzia	2-3/8" Reg Box, 3.125" do 1.5"
954-1244	łowik ratunkowe narzędzia	2-7/8" Reg Box, 3.5" do 1.5"
954-1245	łowik ratunkowe narzędzia	2-7/8" Reg Box, 4" do 2"
954-1246	łowik ratunkowe narzędzia	3-1/2" Reg Box, 5" do 3"
954-0977	łowik ratunkowe narzędzia	2-7/8" Reg Pin, 4" do 2"

NASZA PEŁNA OFERTA CZĘŚCI I AKCESORIA
JEST TEŻ DOSTĘPNY ONLINE NA

WWW.RADIUSHDD.COM

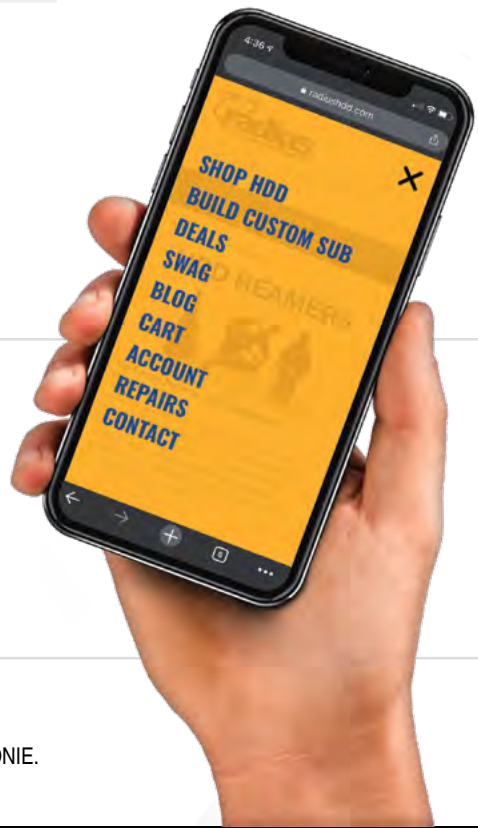

ODZIEŻ ROBOCZA I WYPOSAŻENIE BUDOWY – CIĄG DALSZY NA NASTĘPNEJ STRONIE.

PARTS & AKCESORIA

CIĄG DALSZY

ŻERDZIE

Nr części	Opis	Info
PIP-0025	TT4X	1.660 x 5'
PIP-0011	CASE 6010	2.063 x 10'
PIP-0015	CASE 6030	2.375 x 10'
PIP-0026	AA DD110 / DD100x120	2.875" x 20'



VERMEER® ŻERDZIE

Nr części	Opis	Info
PIP-0001	D7x11	1.660 x 6'
PIP-0007	D1620	1.900 x 10'
PIP-0009	D20x22 / D24x26	2.063 x 10'
PIP-0014	D24x40	2.375 x 10'
PIP-0016	D50x100 / D60x90	2.875 x 15'
PIP-0016	D50x100 / D60x90	2.875 x 15'
PIP-0036	D33x44 / 36x50	2.375 x 15' (FS650)
PIP-0037	D36x50 / 40x55	2.625 x 10' (FS700)
PIP-0038	D36x50 / 40x55	2.625 x 15' (FS700)
PIP-0027	D100x120 / D100x140	3.5" x 20' (FS1000)
PIP-0019	D80x100	3.5" x 15" (FS800)



Vermeer zgodny żerdź

DITCH WITCH® ŻERDZIE

Nr części	Opis	Info
PIP-0002	JT 920 / 921	1.41-6 x 6'6"
PIP-0003	JT922 / JT9 / JT10	1.30-5 grube x 6'
PIP-0005	JT 920L	1.41-6 x 10'
PIP-0006	JT 1220	1.47-4 x 10'
PIP-0008	JT1720	1.69-6 x 10'
PIP-0010	JT2020 / JT20	1.94-4 x 10'
PIP-0012	JT2720	1.94-4 x 10', 3.00" Upset
PIP-0013	JT2720M1 / JT3020M1	2.11-4 x 10', 2.75" Upset
PIP-0017	JT4020	2.40-4 x 15'
PIP-0018	JT4020M1	2.59-4 x 15'
PIP-0021	JT7020	3.27-4 x 15'
PIP-0039	JT2720M1 / 3020M1	2.11-4 X 10', 3.00" Upset
PIP-0041	JT60	2.46-4 x 15'
PIP-0042	JT5	1.10-5 grube x 4'9"
PIP-0043	JT520	1.21-6 x 4'9"
PIP-0044	JT40	2.10-4 x 15'
PIP-0045	JT24	1.76-4 x 10'



Ditch Witch zgodny żerdź



Standard HDD żerdź

POTRZEBUJESZ NAPRAWY?

RADIUS OFERUJE PEŁNY ZAKRES NAPRAW, BY WYDŁUŻYĆ ŻYCIE NARZĘDZI I ZMNIEJSZYĆ RYZYKO ICH UTRATY W OTWORZE.



PDC NAPRAWY

Prawidłowa obsługa świdra PDC ma kluczowe znaczenie dla jego pracy. Radius oferuje przeglądy, obsługę i naprawy świdrów PDC wszystkich rozmiarów i typów – od obrócenia noży po naprawę korpusu i pełną wymianę noży. Radius ma doświadczenie, by maksymalnie wykorzystać Twoją inwestycję w narzędzia PDC.



SKALNE BIT NAPRAWY

Radius naprawia narzędzia pilotowe HDD wszystkich marek – od wymiany węglików po pełną odbudowę korpusu. Ocena i przegląd są bezpłatne, by pomóc Ci ocenić, czy naprawa się opłaca.



NAPRAWY POSZERZACZY I ROZWIERTAKÓW

Radius wydłuży życie Twoich poszerzaczy i rozwiertaków: dokładna ocena i przegląd, wymiana uszkodzonych gryzów lub noży, odbudowa zużytych miejsc, napawanie i naprawa gwintów.

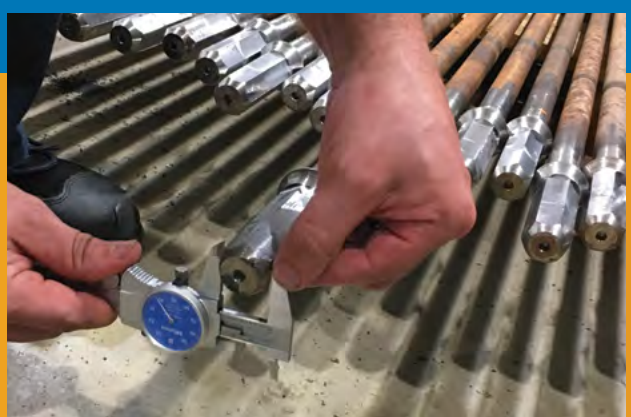

NAPRAWY ŻERDZI WEWNĘTRZNYCH AT I DR

Dla wykonawców pracujących wiertnicami AT lub DR Radius oferuje naprawę żerdzi wewnętrznych – odbudowę i obróbkę zużytych wałów do pierwotnych wymiarów, znacznie taniej niż nowa żerdź. Zapytaj o program „Rod Swap”, który ogranicza przestoje.

RADIUS HDD
2525 Ranger Hwy
Weatherford, TX 76088

RadiusHDD.com

NAJLEPSZE NARZĘDZIA SKALNE W BRANŻY

Telefon / SMS **855-471-2771**

radius®
TOOLS FOR HDD PROFESSIONALS